Bauanleitung

Jagdpanzer E25

Maßstab 1:16 RC

Bitte vor dem Aufbau sorgfältig lesen

Bei diesem Bausatz handelt es sich um ein 3D-Druck-Modell. Die Bauteile müssen vor dem Zusammenbau von Stützmaterial befreit und die Oberflächen eventuell verschliffen werden. Vor dem Verkleben bitte auf Passgenauigkeit achten. Die Einzelteile können farblich variieren, da verschiedene Drucker zur Produktion eingesetzt werden.

Zum Verkleben der Plasikteile empfohlen:
UHU PLAST SPECIAL

Empfohlene Getriebe: 1:3 oder 1:5 Flachgetriebe mit langer Achse (59 mm)

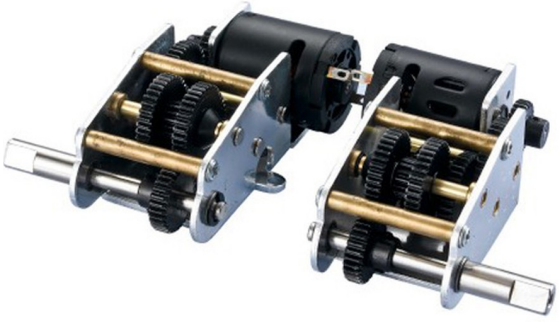

Hinweis:
Aus Platzgründen müssen die Haltelaschen an den Innenseiten der Getriebe eventuell entfernt werden.
Die Motoren müssen getauscht werden - sie dürfen nicht breiter als die Getriebe selbst sein.
Empfehlung: Umbau auf Brushless-Motoren

Oder: TWM-Box-Getriebe

Empfohlen für den Bau: 2x5mm Rundmagnete

Es wird empfohlen, alle Flächen, auf die bewegliche Teile geschraubt werden (Schwingarme, Laufrollen, etc.), mit 220er Schleifpapier glattzuschleifen und gelegentlich mit Silikonspray zu schmieren.

Unterwanne

Schritt 1

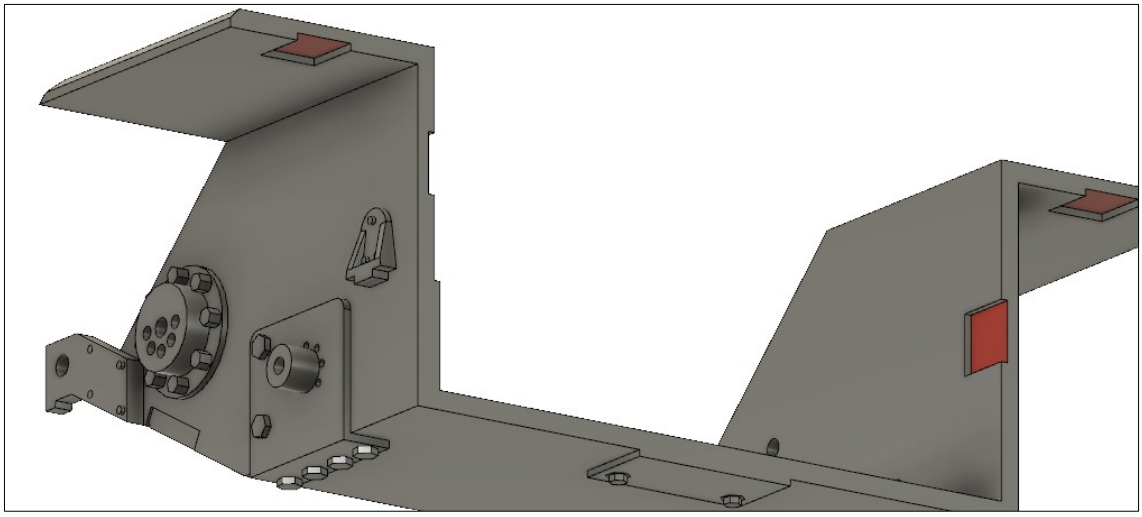

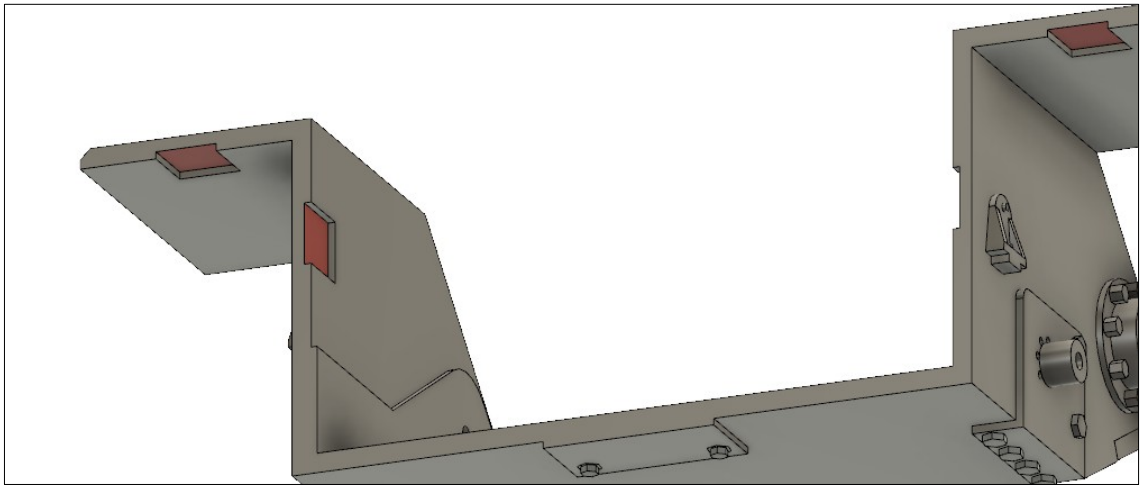

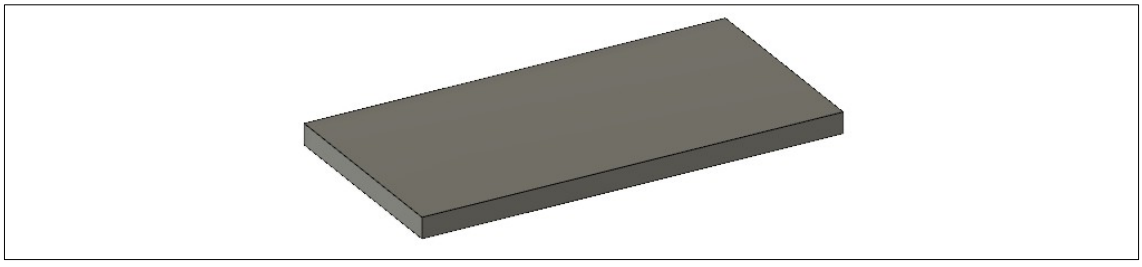

An den markierten Klebestellen jeweils einen Verbinder einkleben. Diese Verbinder dienen nur zum Ausrichten des nächsten Teils.

Unterwanne

Schritt 2

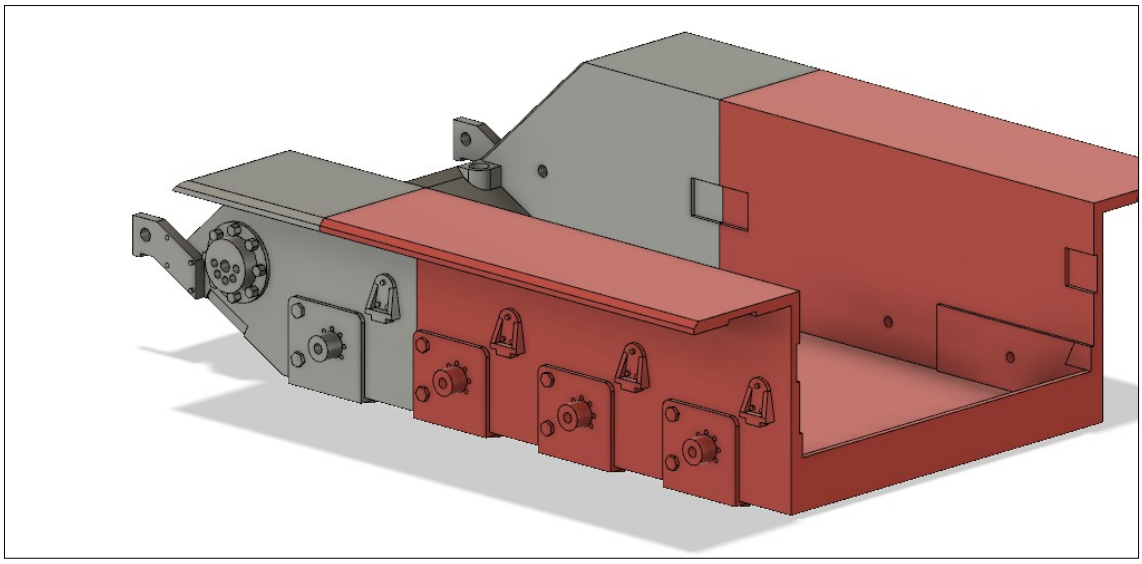

Wannen-Mittelteil ankleben

Unterwanne

Schritt 3

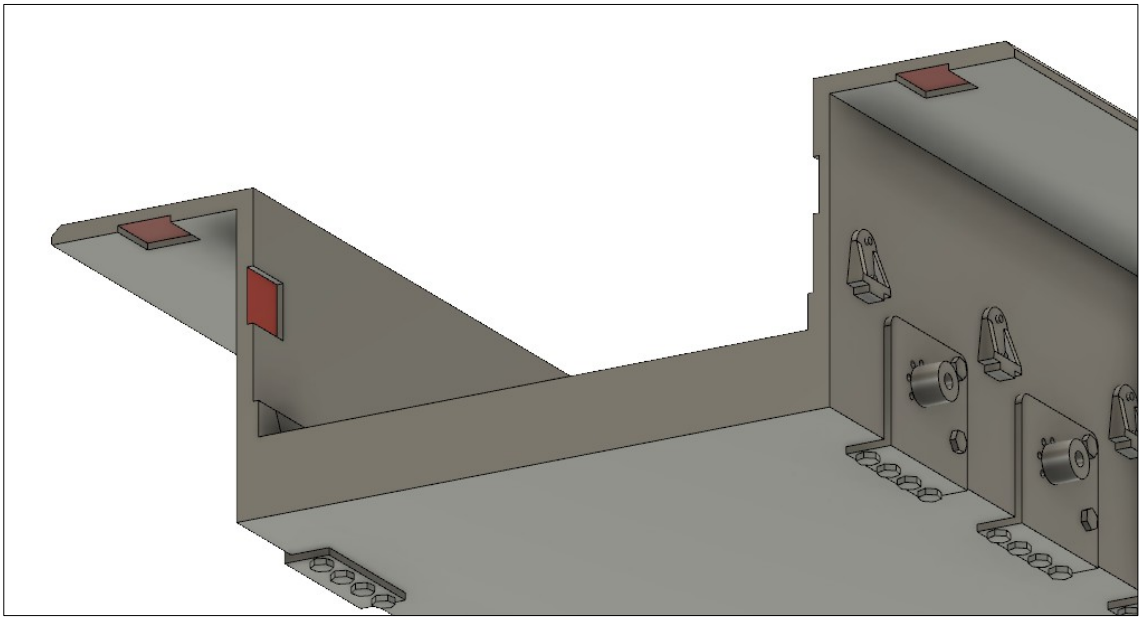

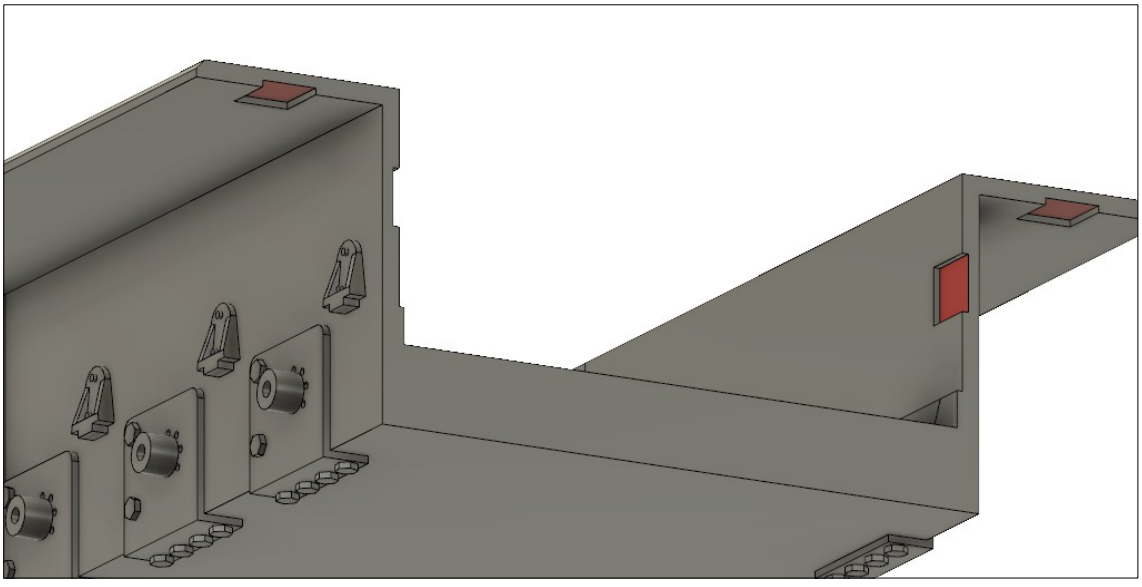

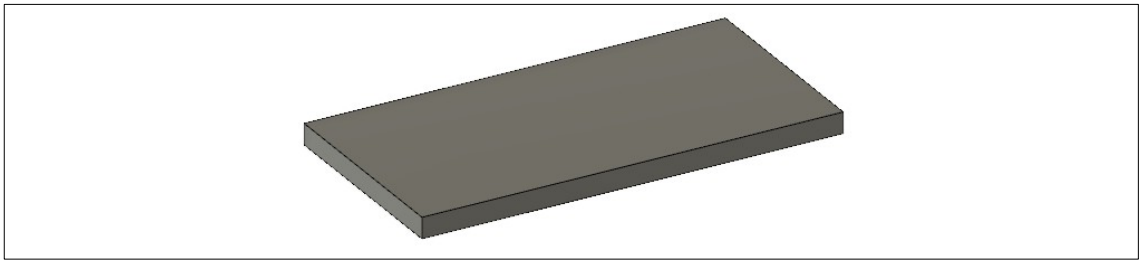

An den markierten Klebestellen jeweils einen Verbinder einkleben. Diese Verbinder dienen nur zum Ausrichten des nächsten Teils.

Unterwanne

Schritt 4

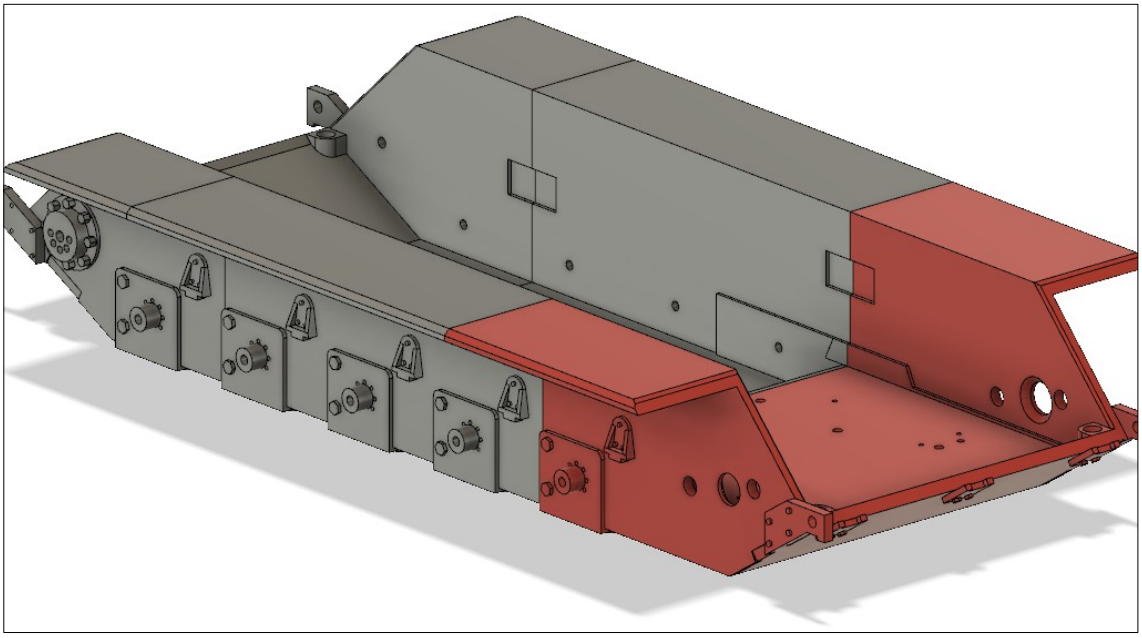

Verkleben Sie das Heckteil

Schritt 5

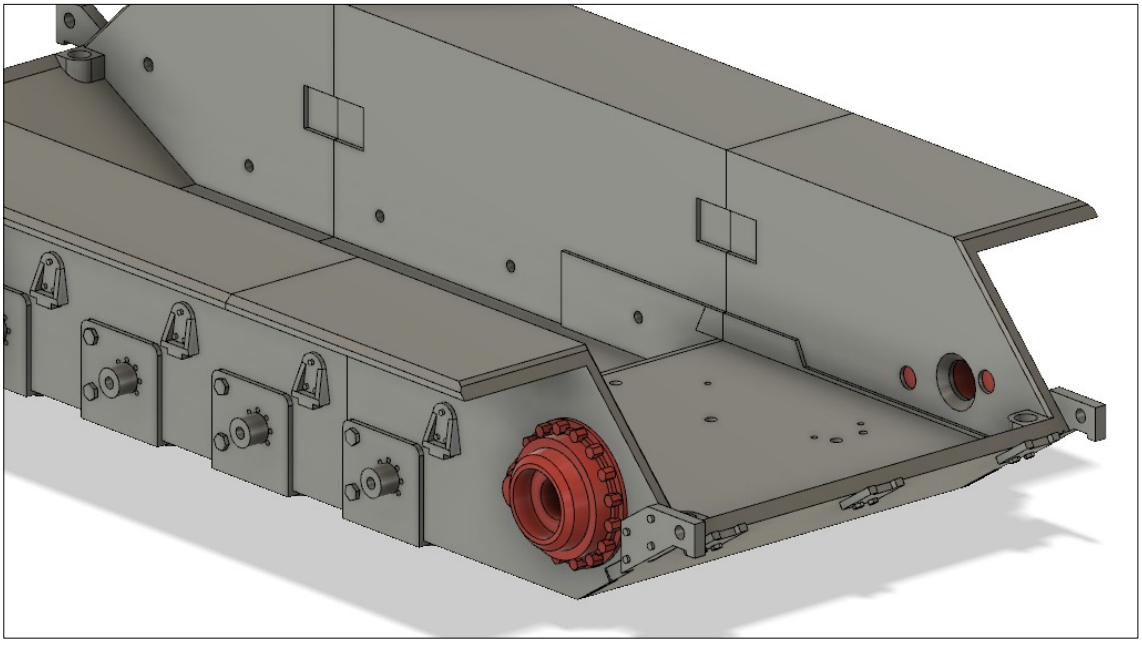

Vorgelege rechts und links festkleben

Unterwanne

Schritt 6

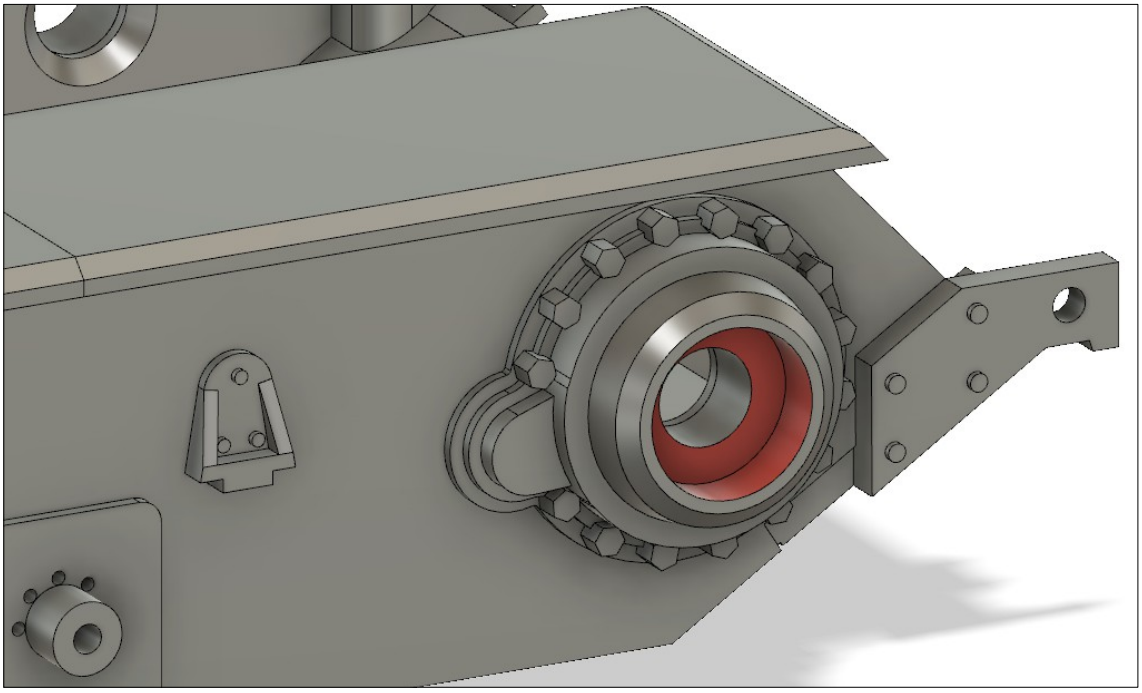

In die markierten Aussparungen werden nach der Montage der Getriebe (Schritt 21) die mitgelieferten Kugellager eingeschoben und gegebenenfalls mit den Vorgelegen verklebt.

Schritt 7

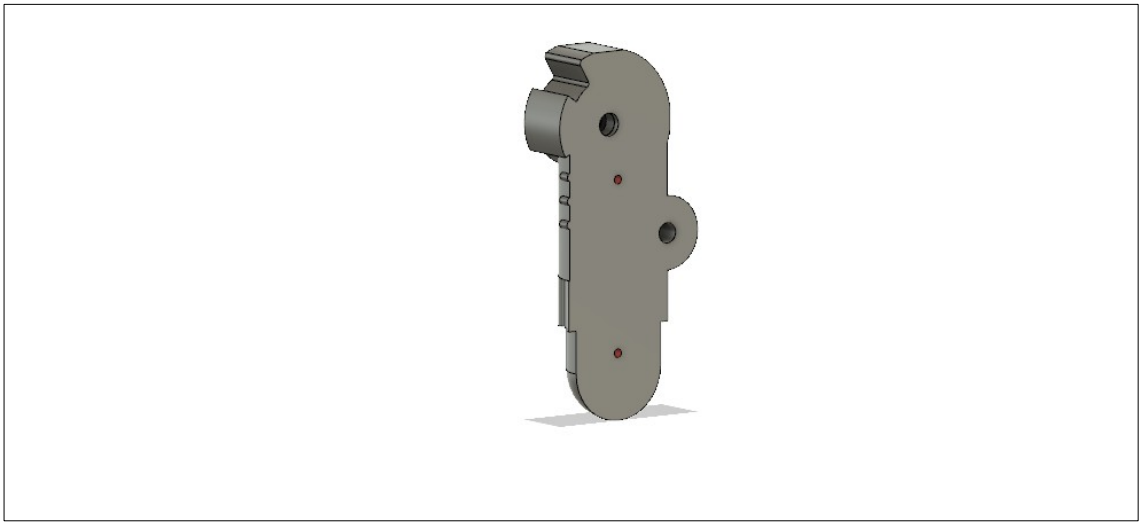

In die markierten Bohrungen Draht einkleben und ca. 2 mm überstehen lassen.
Dieser Draht dient der genauen Fixierung der Vorderseite des Schwingarms.
Diesen Schritt für Innenseitenteile der Schwingarme rechts und links wiederholen.

Unterwanne

Schritt 8

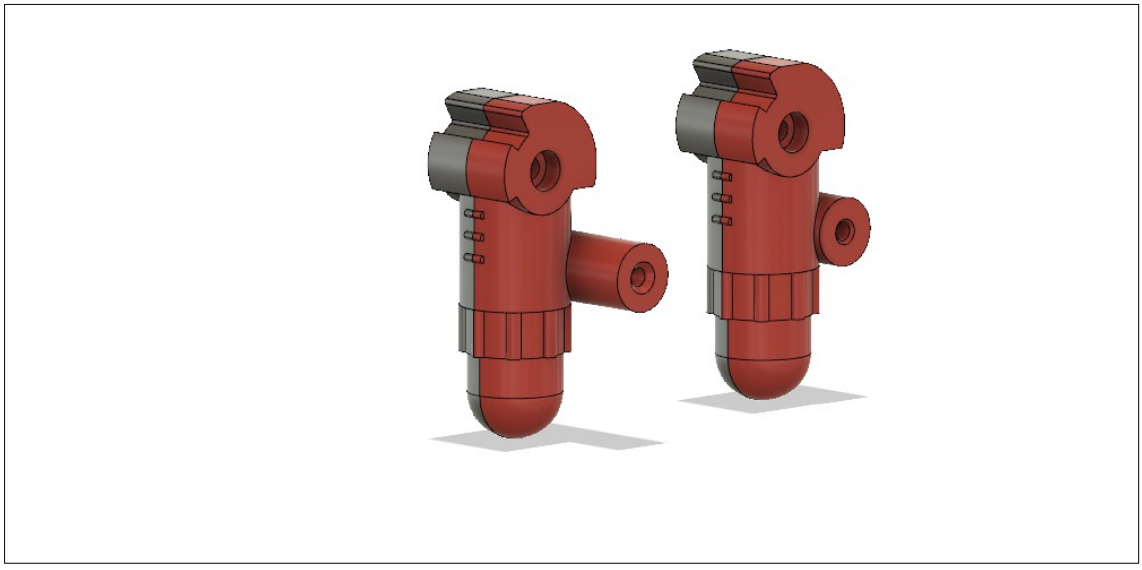

Nun die Vorderseiten der Schwingarme aufkleben.
Es müssen pro Seite 3 Schwingarme mit langer Achse und 2 Schwingarme mit kurzer Achse zusammengeklebt werden

Schritt 9

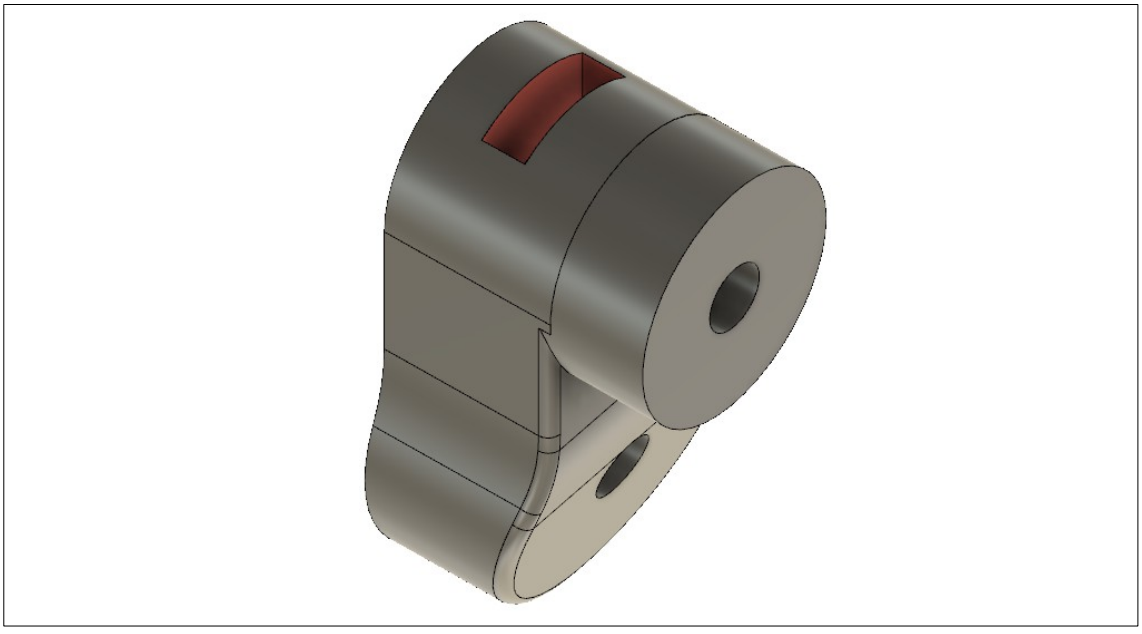

In die markierte Nut eine M3 Vierkantmutter einpressen.
Darauf achten, dass Gewinde und Bohrung übereinstimmen.

Unterwanne

Schritt 10

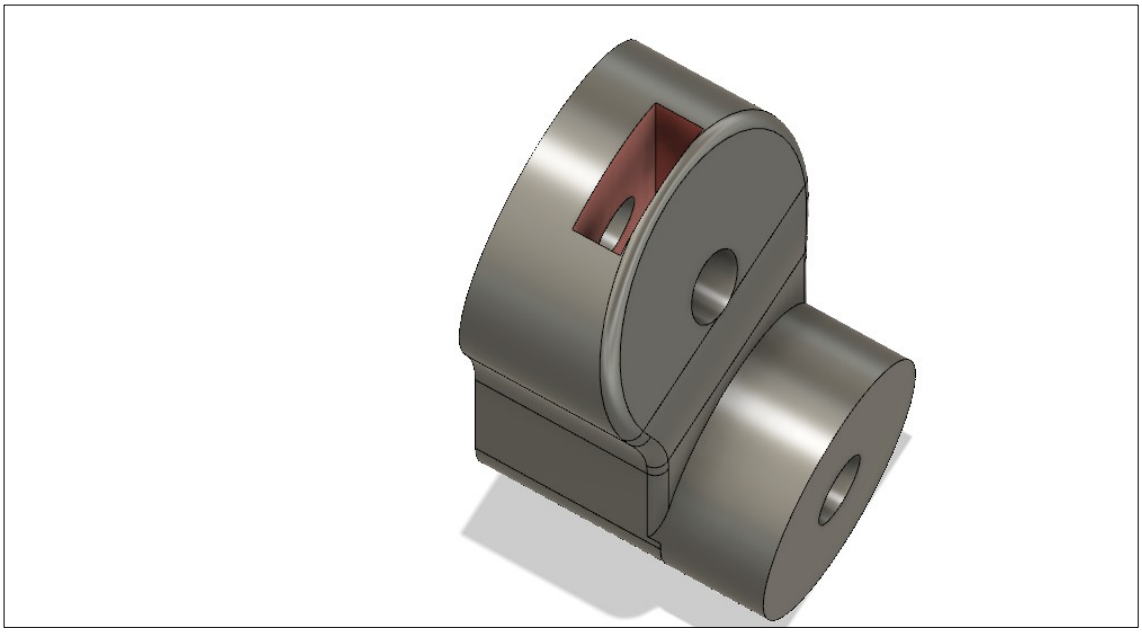

In die markierte Nut eine M3 Vierkantmutter einpressen.
Darauf achten, dass Gewinde und Bohrung übereinstimmen.

Schritt 11

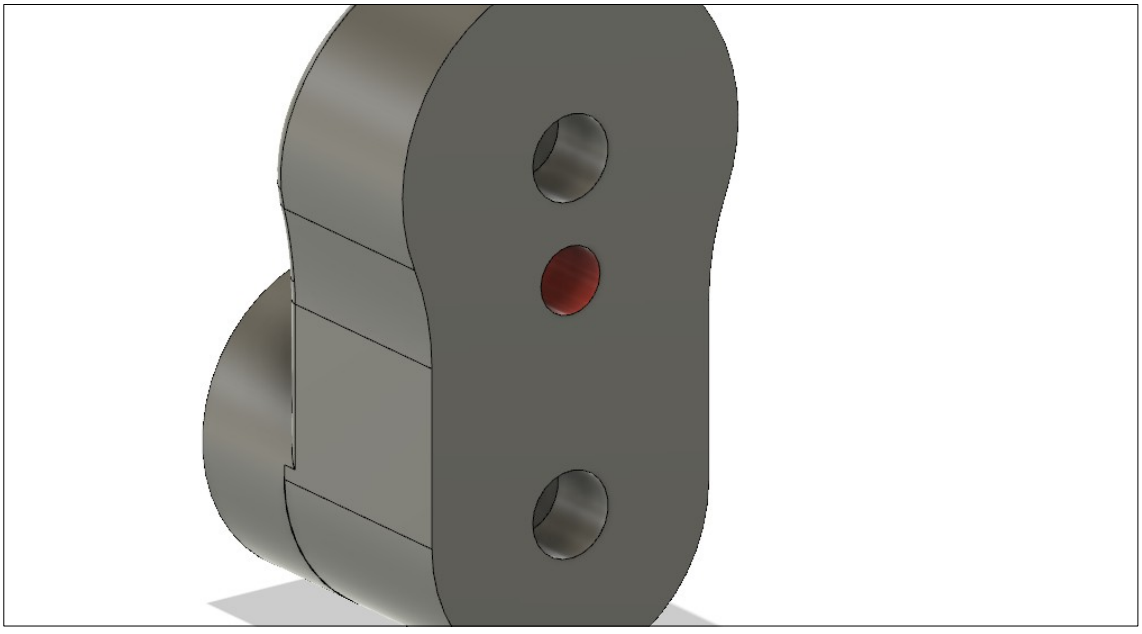

In die markerte Bohrung den mitgelieferten Federstahdraht einkleben und ca. 3 mm überstehen lassen.

Unterwanne

Schritt 12

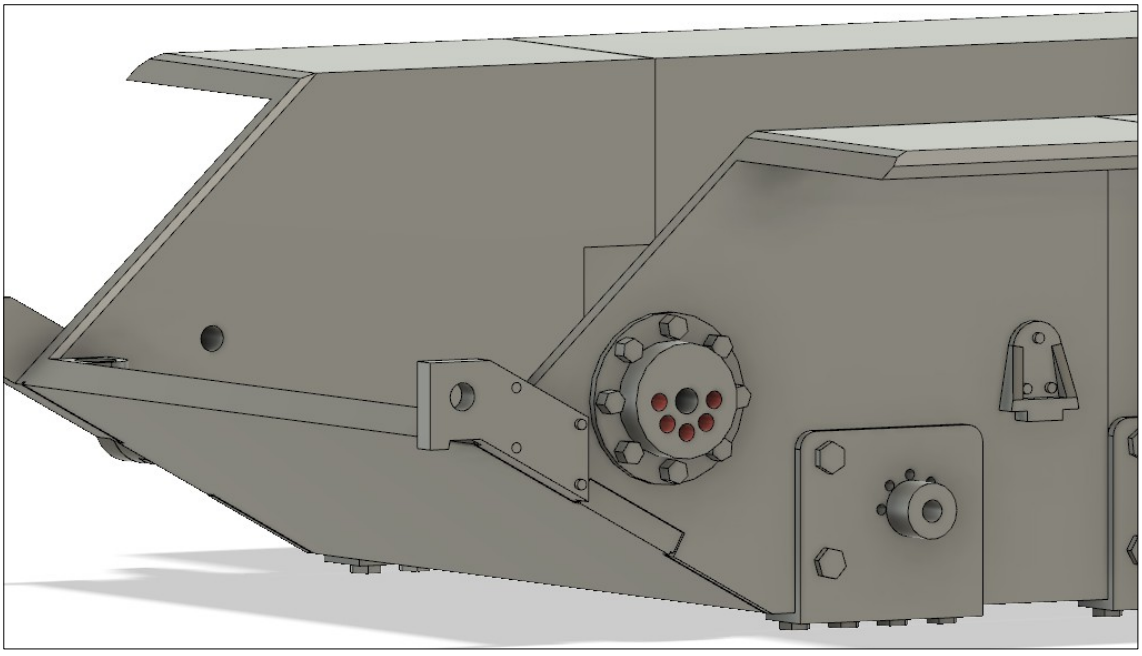

Bei der Montage des Kettenspanners zuerst den Federstahdraht in die markierten Löcher einführen und erst dann den Kettenspanner festschrauben.
Durch Umstecken des Arretierungsstifts in ein anderes Loch kann die Kettenspannung erhöht oder verringert werden.

Schritt 13

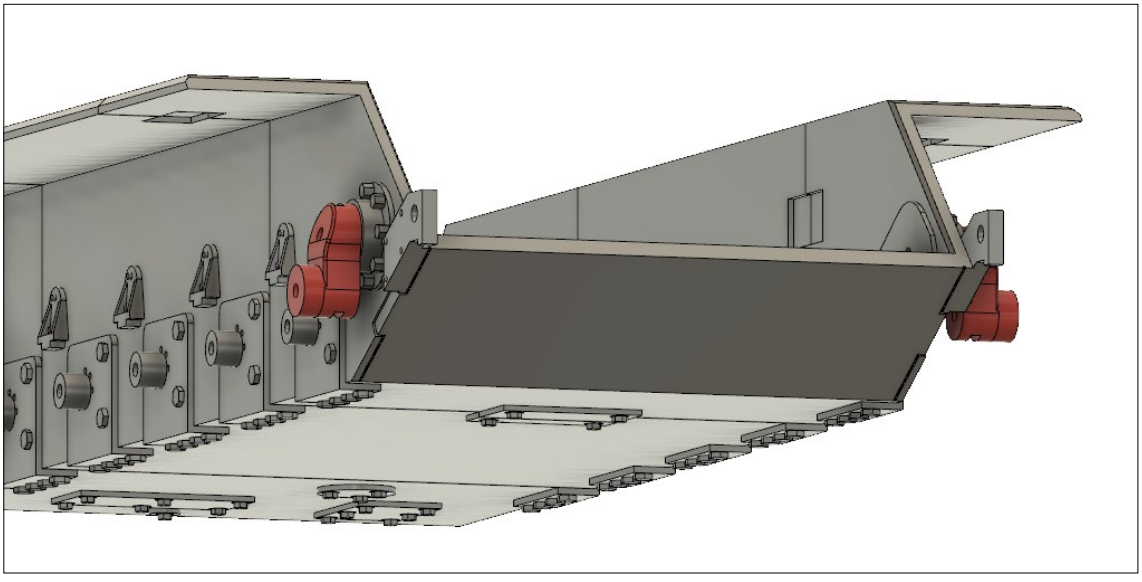

Die Kettenspanner mit den mitgelieferten M3x16 Innensechskant-Schrauben von innen festschrauben

Unterwanne

Schritt 14

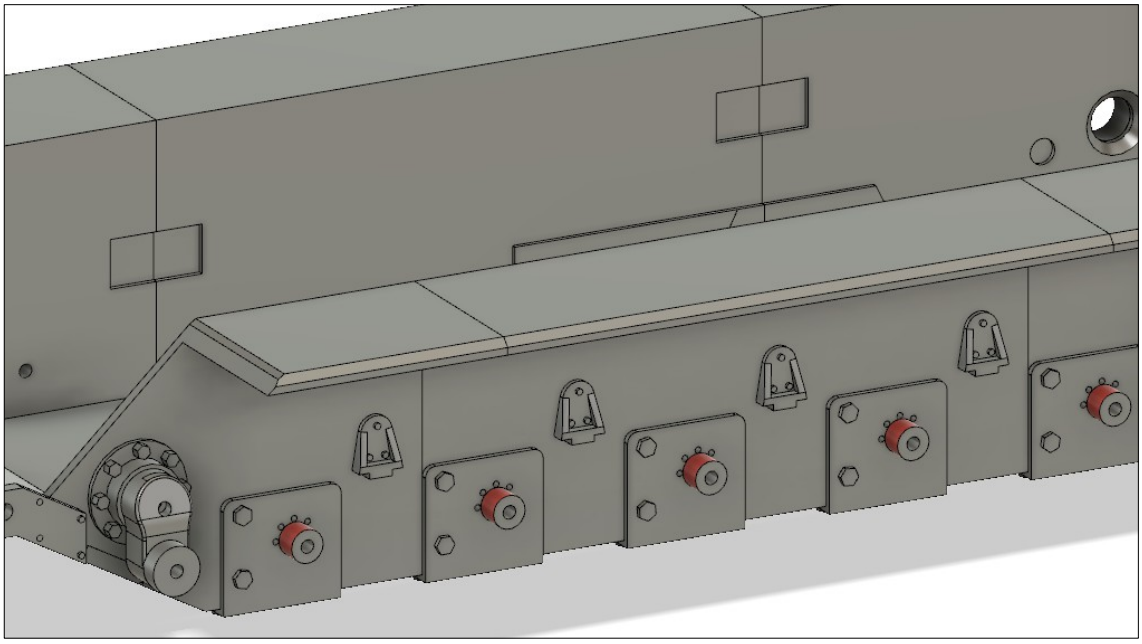

Auf die markierten Hülsen die mitgelieferten Federn aufstecken.

Schritt 15

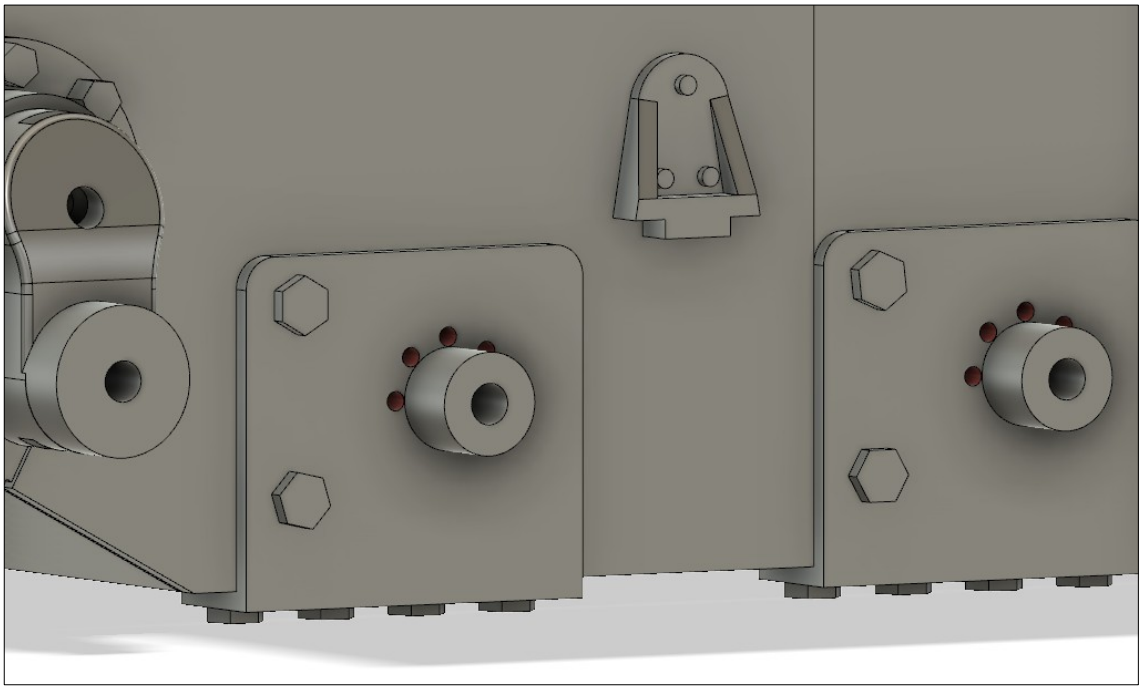

Je nach Wahl des Lochs, in das der Zapfen der Rundfeder eingesteckt wird, kann die Vorspannung des Schwingarms erhöht oder verringert werden.
Es wird empfohlen, für die Grundmontage den Zapfen in das mittlere Loch zu stecken.

Unterwanne

Schritt 16

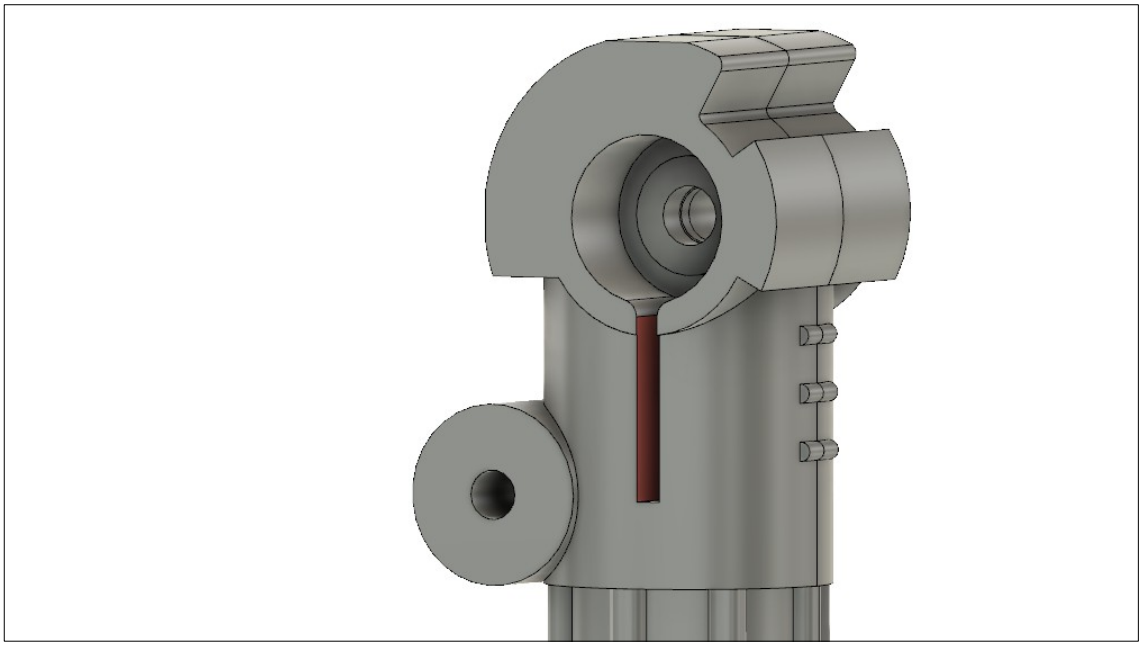

Bei der Montage der Schwingarme ist darauf zu achten, dass der lange Stift der Rundfeder passgenau in die Nut eingeführt wird.

Schritt 17

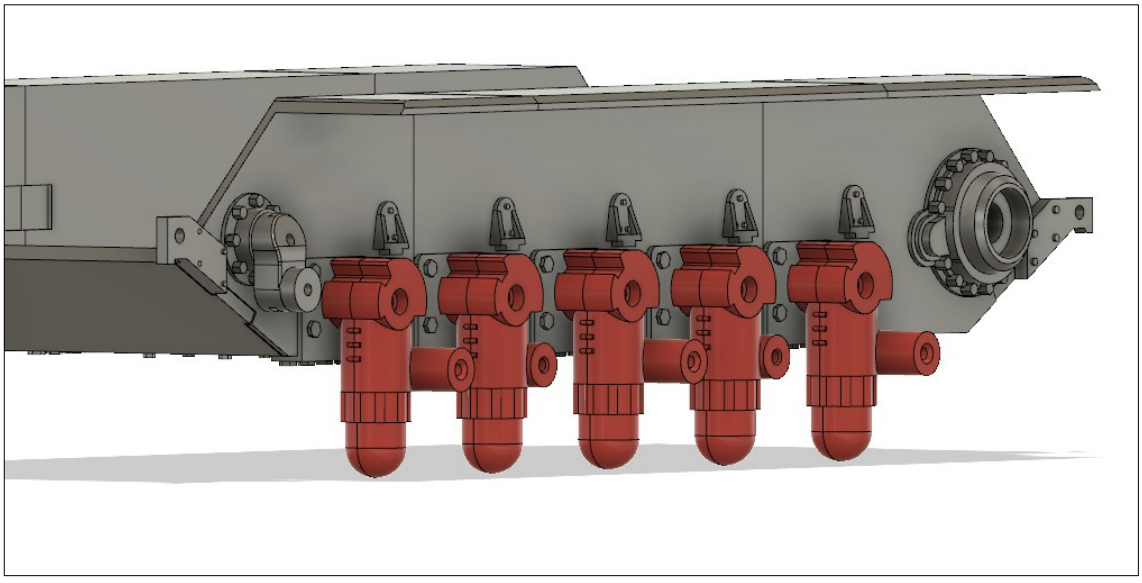

Die Schwingarme gemäß Abbildung auf die Wanne stecken ...

Unterwanne

Schritt 18

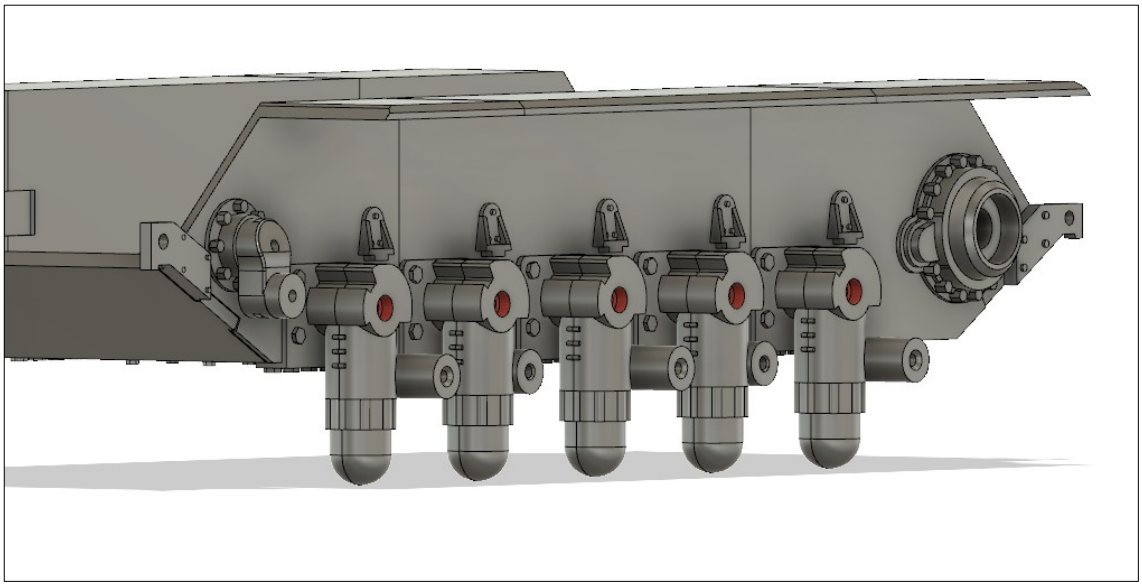

... und mit den mitgelieferten M3 x 25 Innensechskant-Schrauben verschrauben.
Es ist darauf zu achten, dass die Schwingarme spielfrei und leichtgängig sind.
Schritt 15 bis 18 spiegelbildlich auf der anderen Seite wiederholen.

Schritt 19

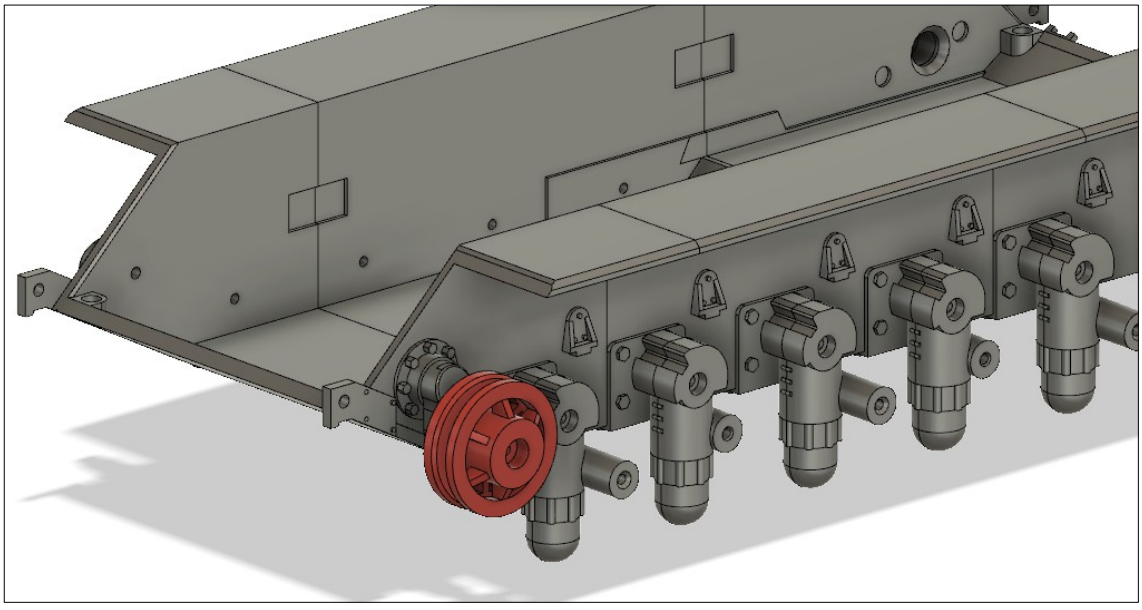

Die Leiträder mit den mitgelieferten M3 x 25 Innensechskant-Schrauben festschrauben.
Darauf achten, dass sich die Leiträder spielfrei und leichtgängig drehen können.

Unterwanne

Schritt 20

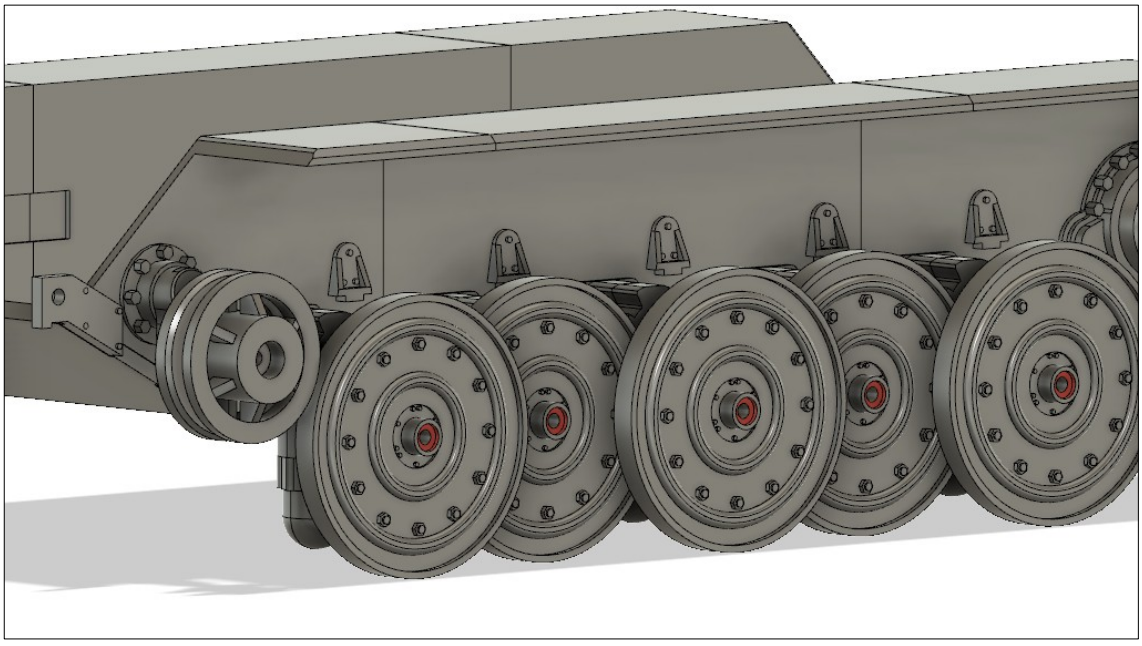

Die Laufrollen rechts und links mit den mitgelieferten M3 x 25 Innensechskant-Schrauben festschrauben.
Darauf achten, dass sich die Laufrollen spielfrei und leichtgängig drehen können.

Schritt 21

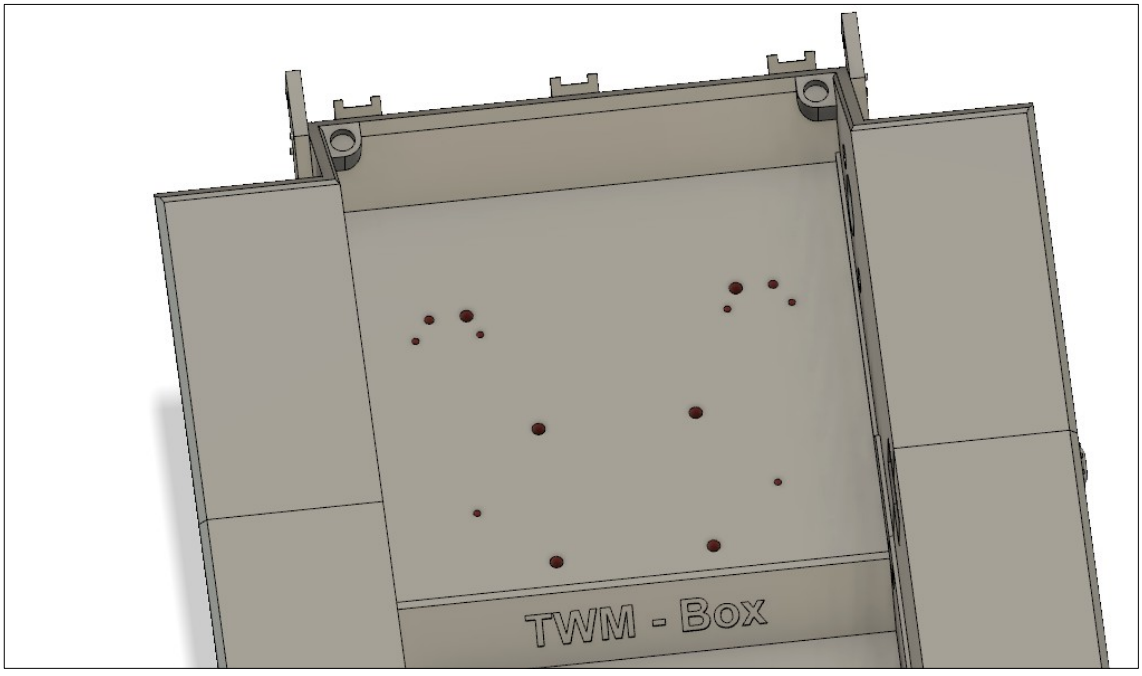

Getiebe einschrauben - je nach gewähltem Getriebe die entsprechenden Löcher dafür benutzen

Unterwanne

Schritt 22

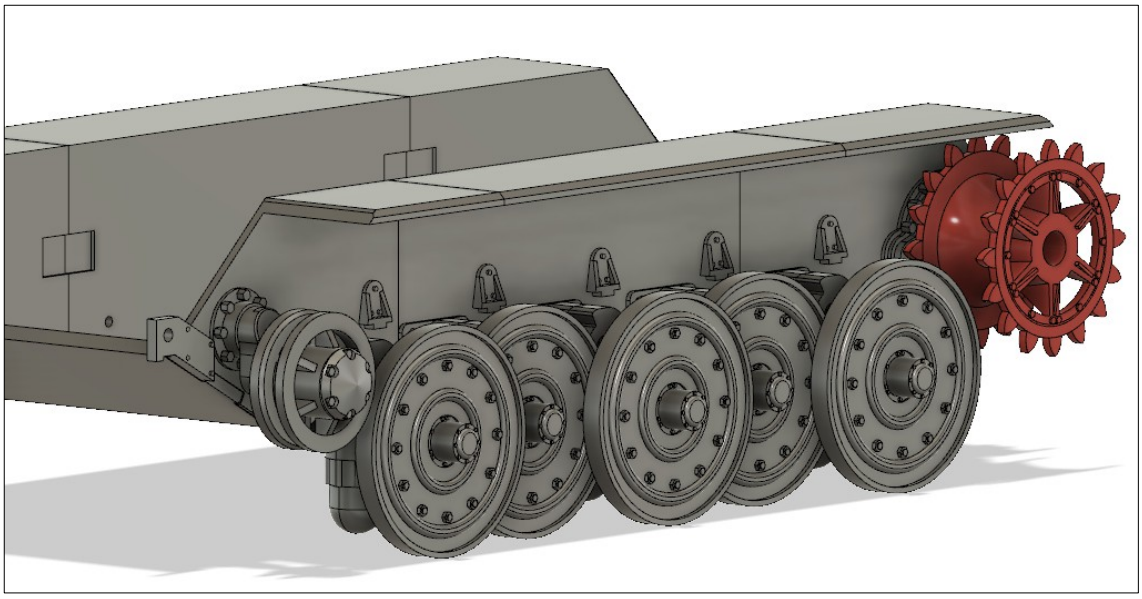

Antriebsräder auf die Antriebsachsen aufstecken und festschrauben

Schritt 23

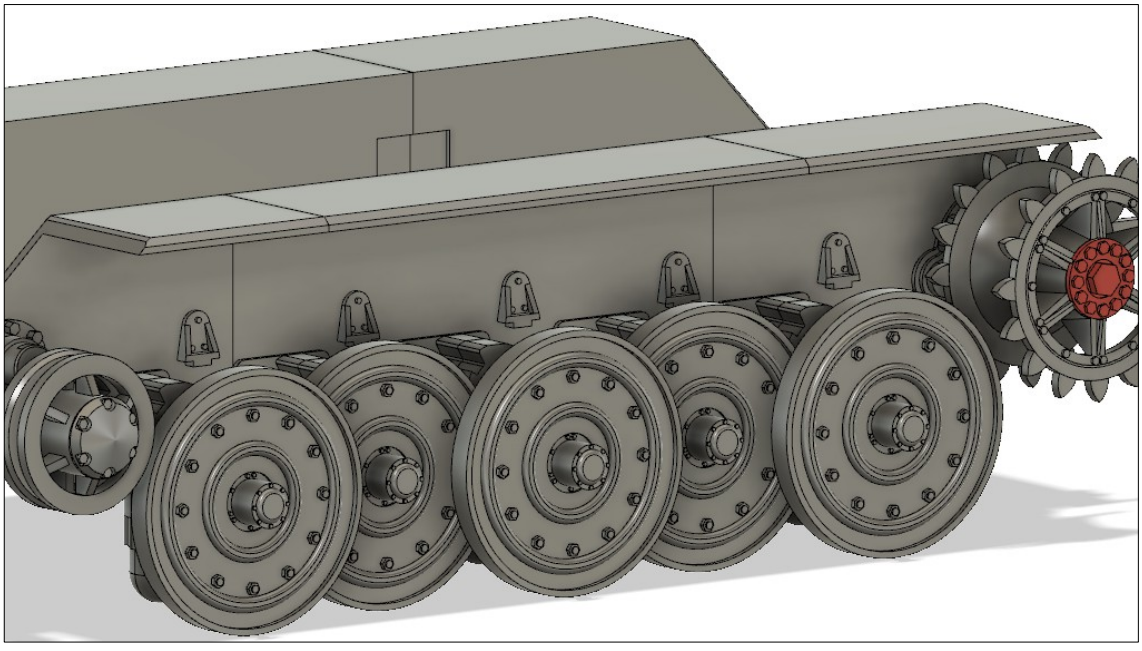

Antriebsrad-Nabendeckel aufkleben und Ketten aufziehen.

Unterwanne

Schritt 24

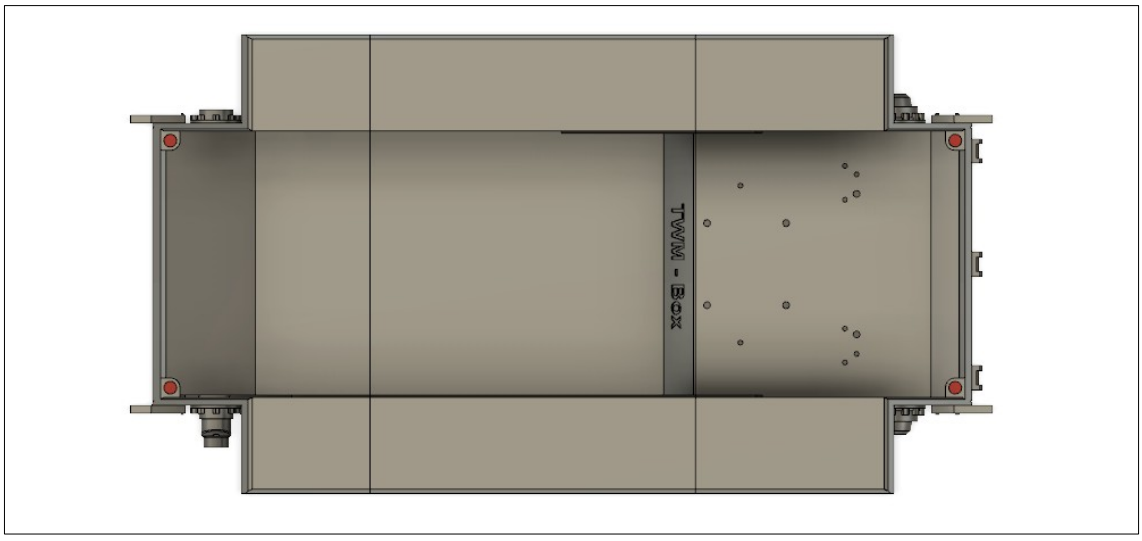

Zur Befestigung der Oberwanne an den markierten Stellen 2 x 5mm Rundmagnete einkleben (nicht im Lieferumfang enthalten). Diese Magnete dienen zur Befestigung der Oberwanne auf der Unterwanne.

Vor den nächsten Schritten wird empfohlen, erst einige Zeit mit der Unterwanne zu fahren, damit sich die Leiträger und die Laufrollen einlaufen können. Es ist möglich, dass die Spielfreiheit noch etwas nachgestellt werden muss.

Schritt 25

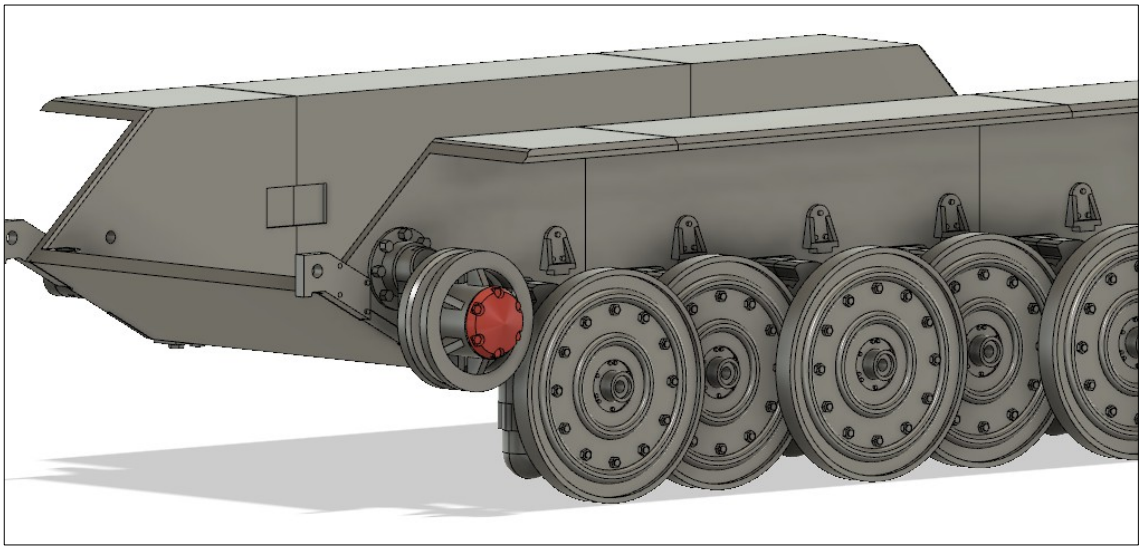

Leitrad-Nabendeckel aufkleben.

Schritt 26

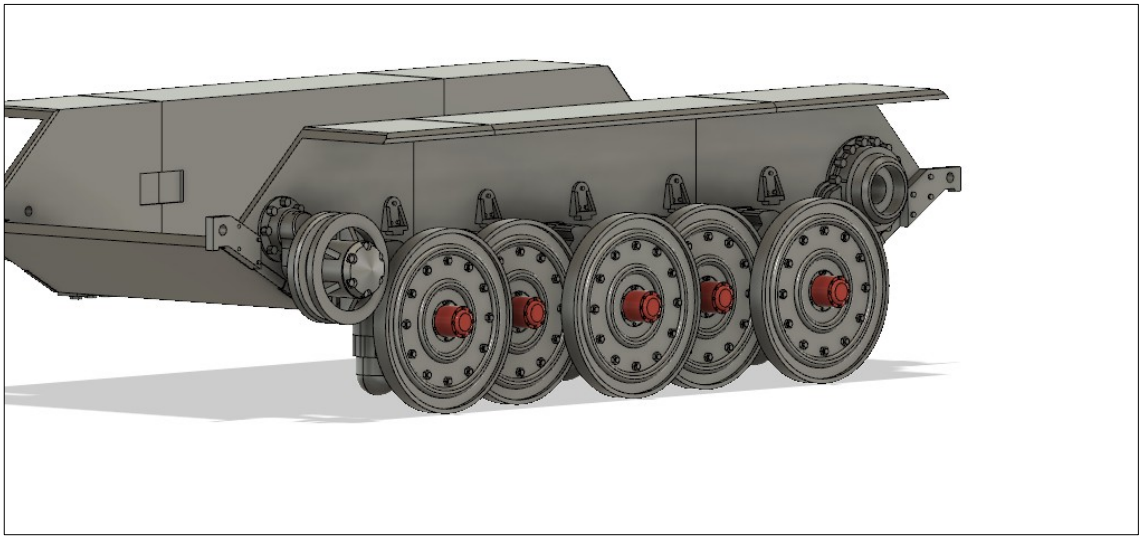

Laufrollen-Nabendeckel aufkleben

Hinweis zur Montage:

Um die Kettenspannung und die Vorspannung der Schwingarme einzustellen wird empfohlen, zuerst noch die Oberwanne komplett fertigzustellen und alle Elektrinikkomponenten in die Unterwanne zu legen. Oberwanne aufsetzen und überprüfen, ob eventuell zuviel oder zu wenig Federspannung vorhanden ist. Durch das Einfedern wird sich die Kettenspannung verändern - dies mit dem Kettenspanner ausgleichen.

KWK

Schritt 1

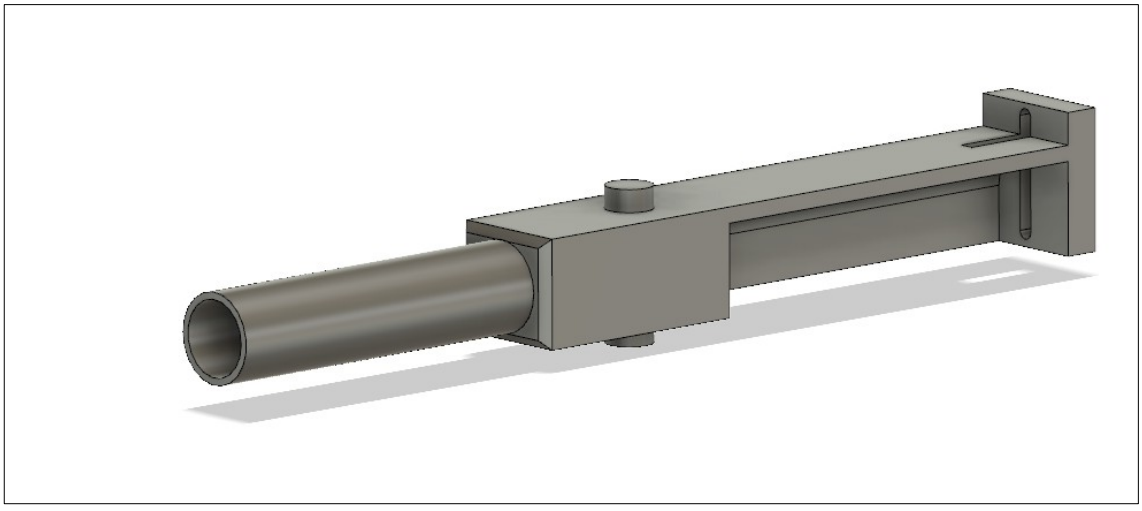

Auf das KWK-Lager ...

Schritt 2

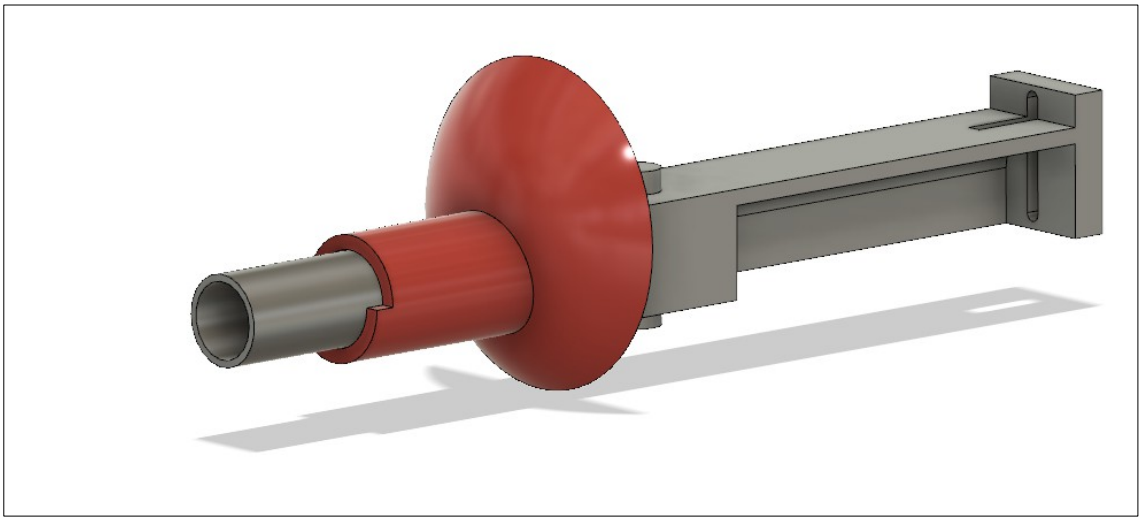

... die innere Blende komplett aufschieben und verkleben

KWK

Schritt 3

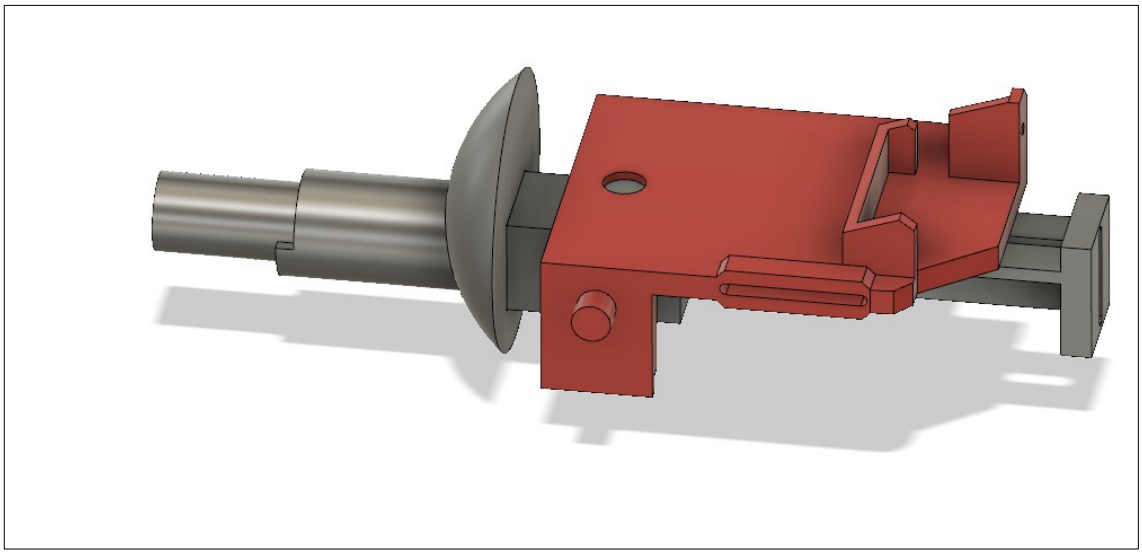

Das Drehlager auf die Achse des KWK-Lagers stecken

NICHT VERKLEBEN

Schritt 4

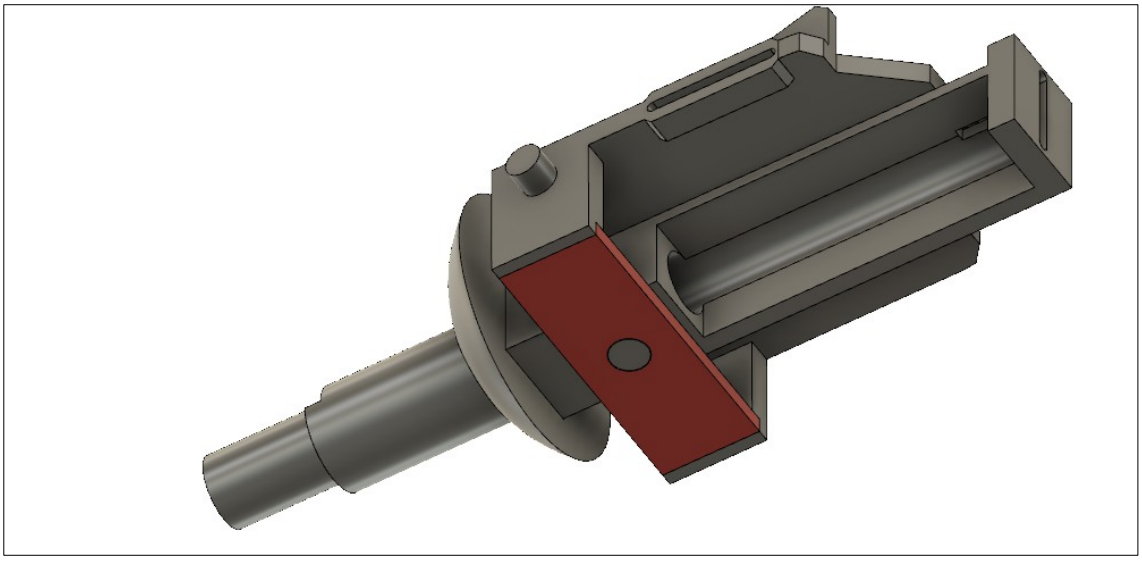

Das Unterteil des Drehlagers auf die Achse stecken und Unterteil und Oberteil des Drehlagers miteinander verkleben

Schritt 5

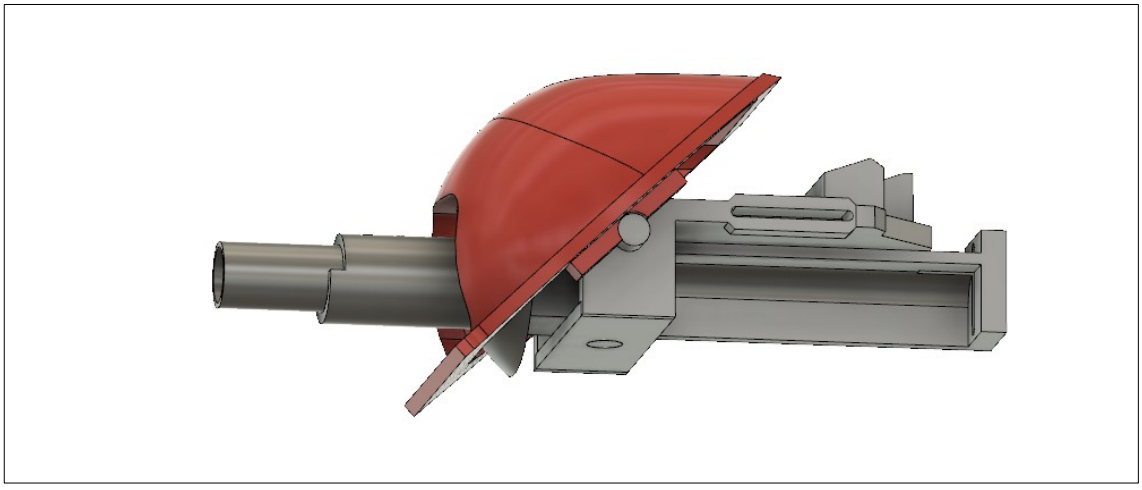

Die Blende gemäß Abbildung auf die Achsen des Drehlagers legen ...

Schritt 6

... und die beiden Halter mit den mitgelieferten M2 x 10Schrauben an der Blende festschrauben.
Darauf achten, dass sich das Drehlager leicht bewegen lässt

KWK

Schritt 7

Die Saukopfblende komplett auf das KWK-Lager schieben und verkleben

Schritt 8

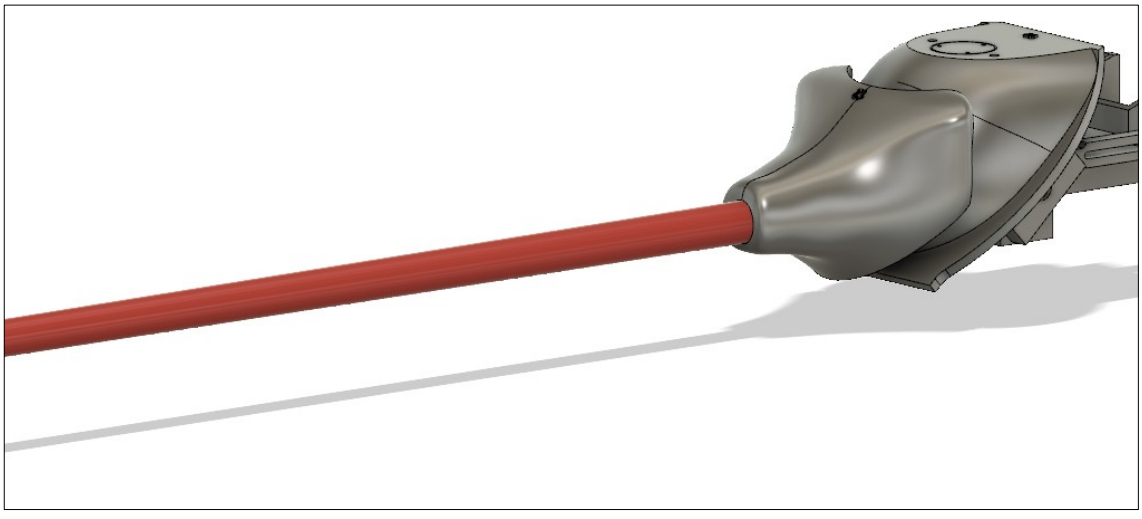

Das mitgelieferte Carbonrohr in das KWK-Lager schieben und verkleben

Schritt 9

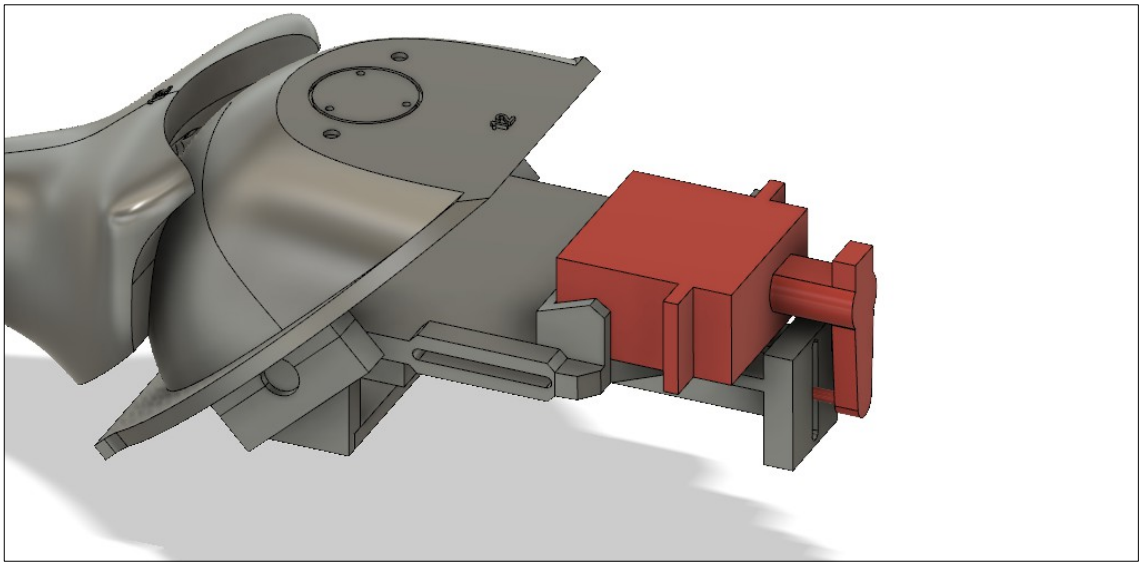

Zum Seitenrichten ein Mikro-Servo gemäß Abbildung auf das Drehlager schrauben. Das Servohorn senkrecht ausrichten und die mitgelieferte M1,6 Schraube durch das Servohorn bis in den Schlitz am Drehlager schrauben

Oberwanne

Schritt 1

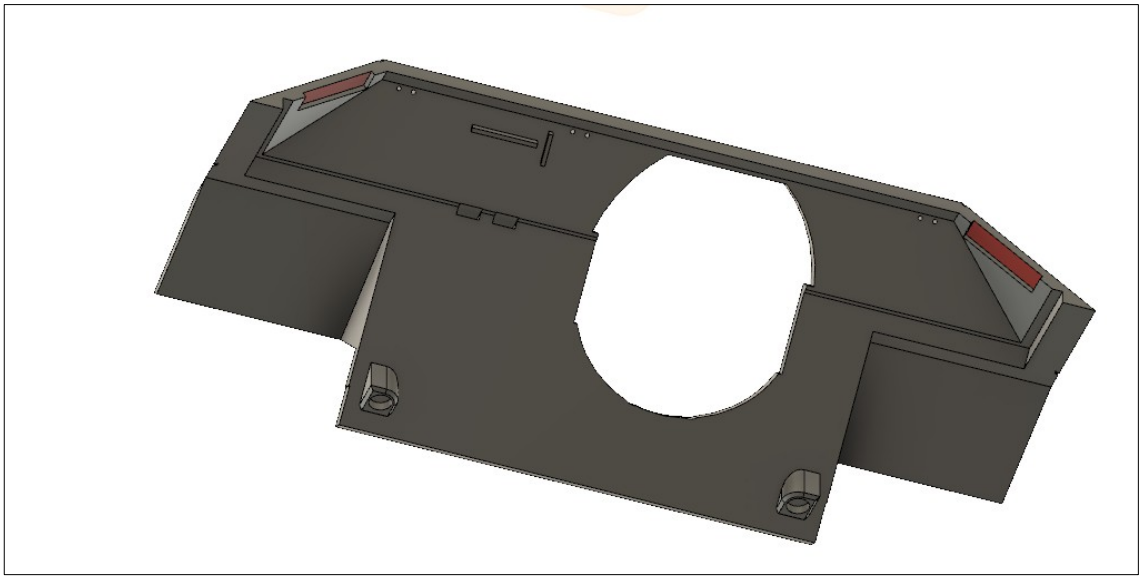

An den markierten Flächen jeweils Verbinder einkleben.
Diese Verbinder dienen zum Ausrichten des nächsten Teils

Schritt 2

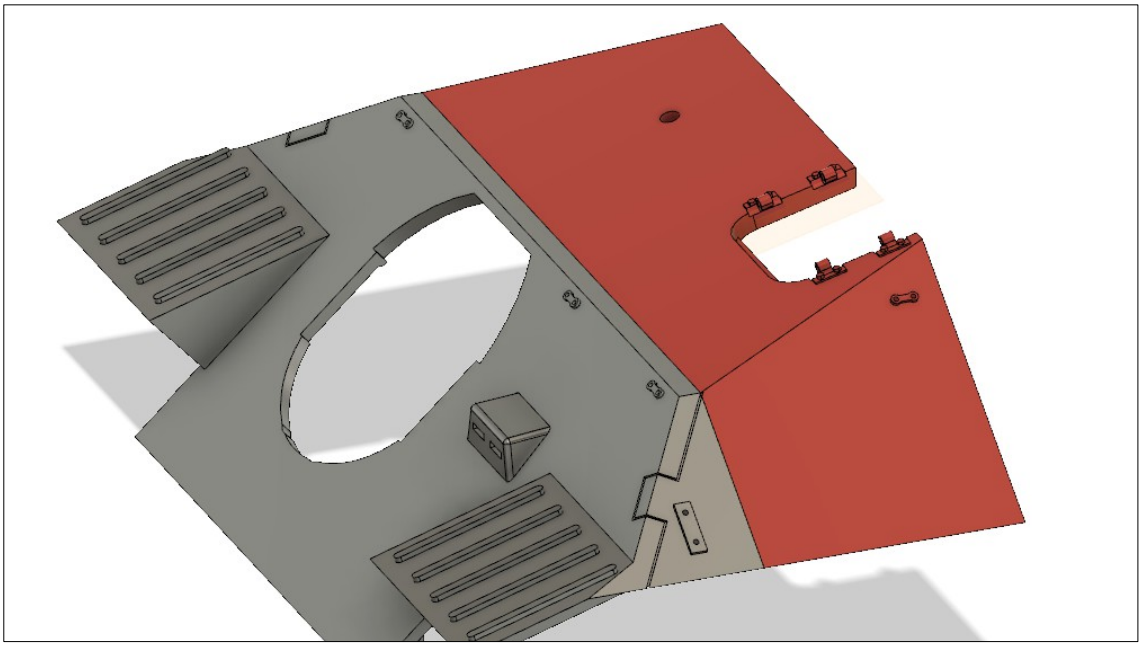

Teil 2 gemäß Abbildung ankleben

Oberwanne

Schritt 3

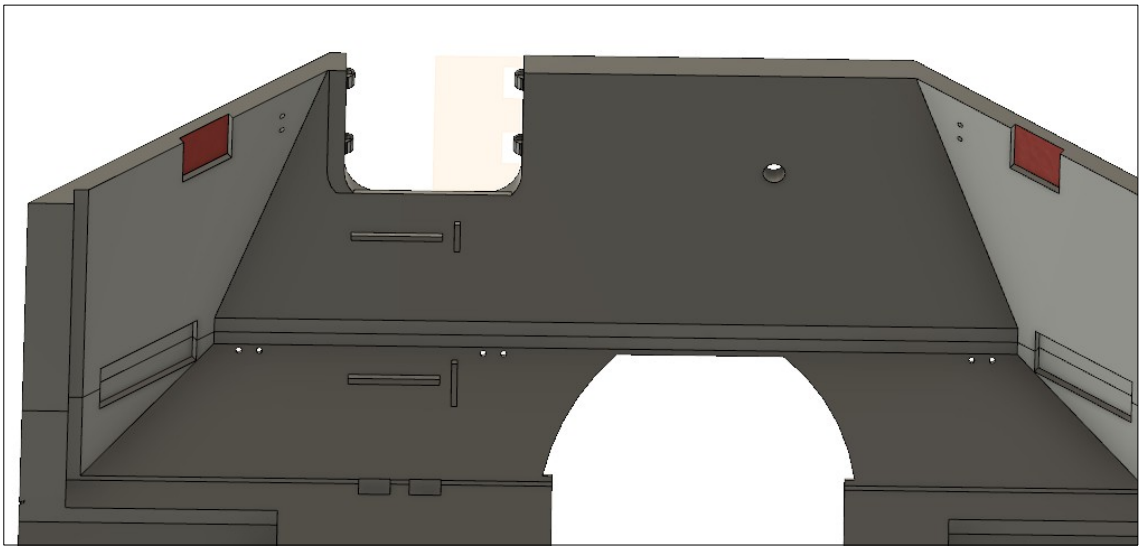

An den markierten Stellen jeweils Verbinder erinkleben.
Die Verbinder dienen zum Ausrichten des nächsten Teils

Schritt 4

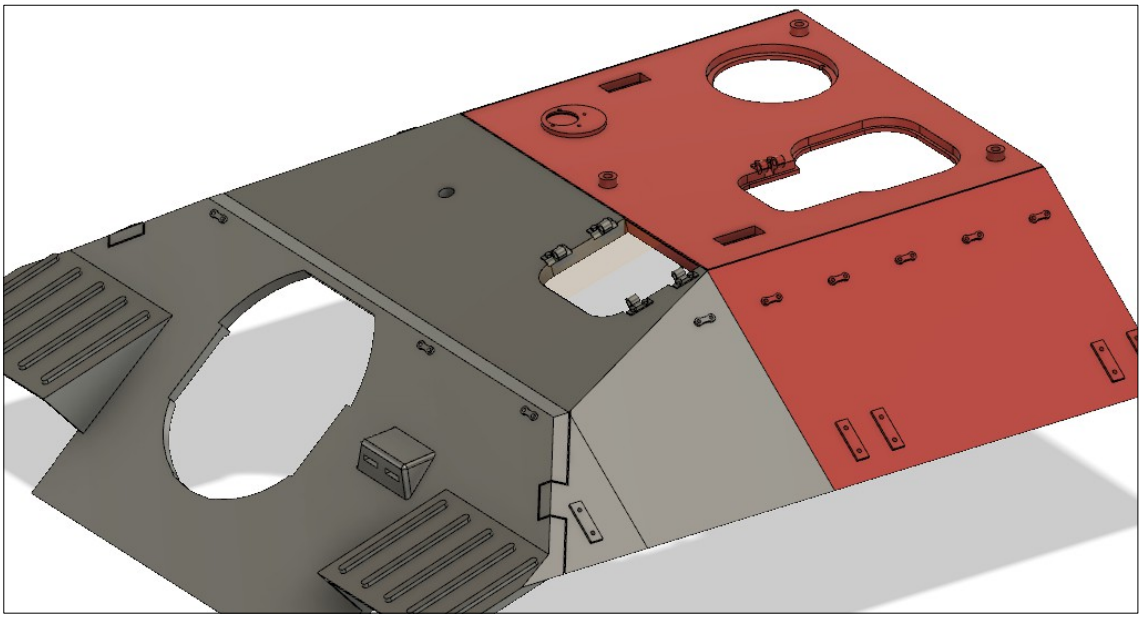

Teil 3 gemäß Abbildung ankleben

Oberwanne

Schritt 5

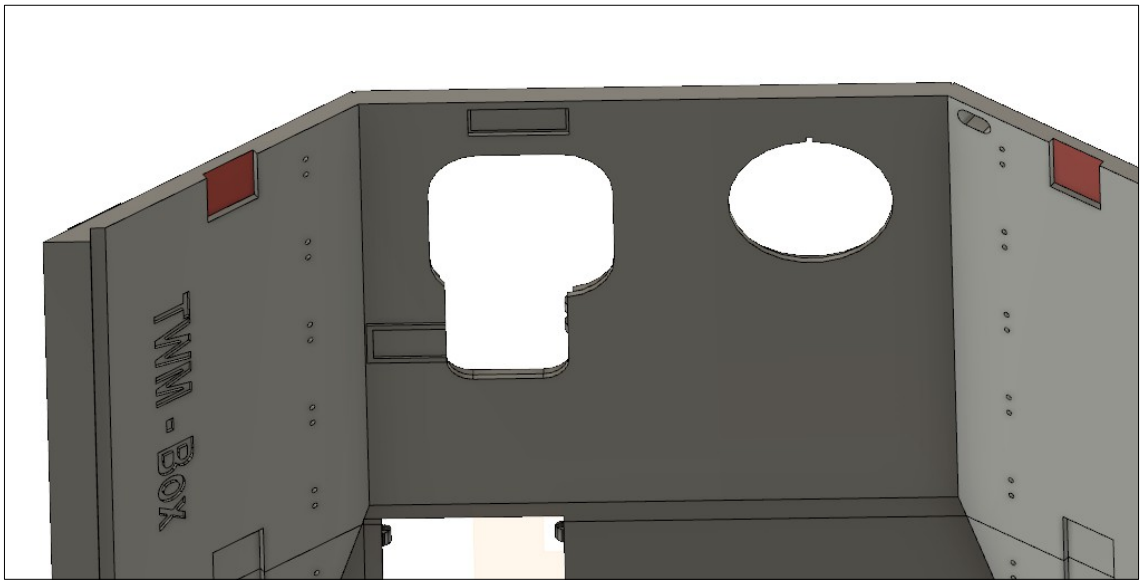

An den markierten Stellen jeweils Verbinder erinkleben.
Die Verbinder dienen zum Ausrichten des nächsten Teils

Schritt 6

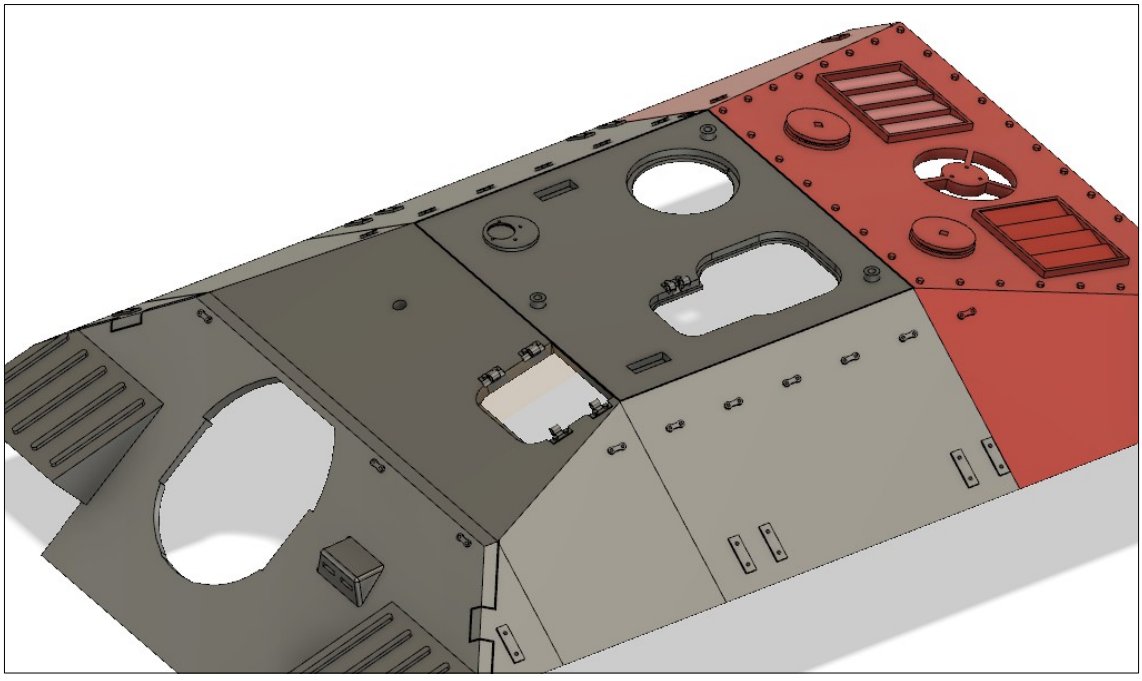

Teil 4 gemäß Abbildung ankleben

Oberwanne

Schritt 7

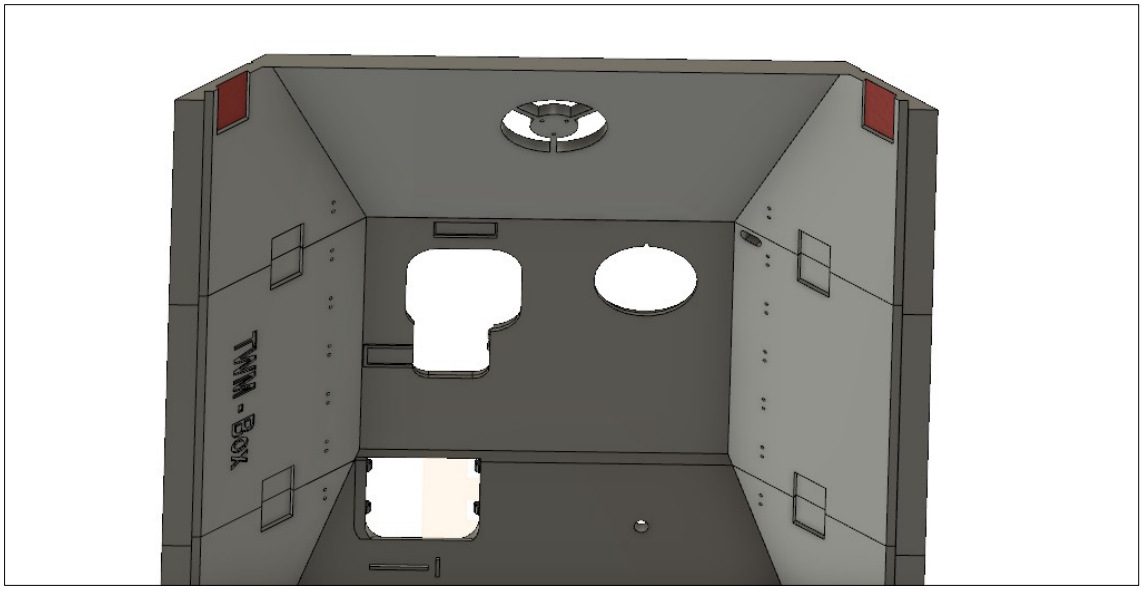

An den markierten Stellen jeweils Verbinder erinkleben.
Die Verbinder dienen zum Ausrichten des nächsten Teils

Schritt 8

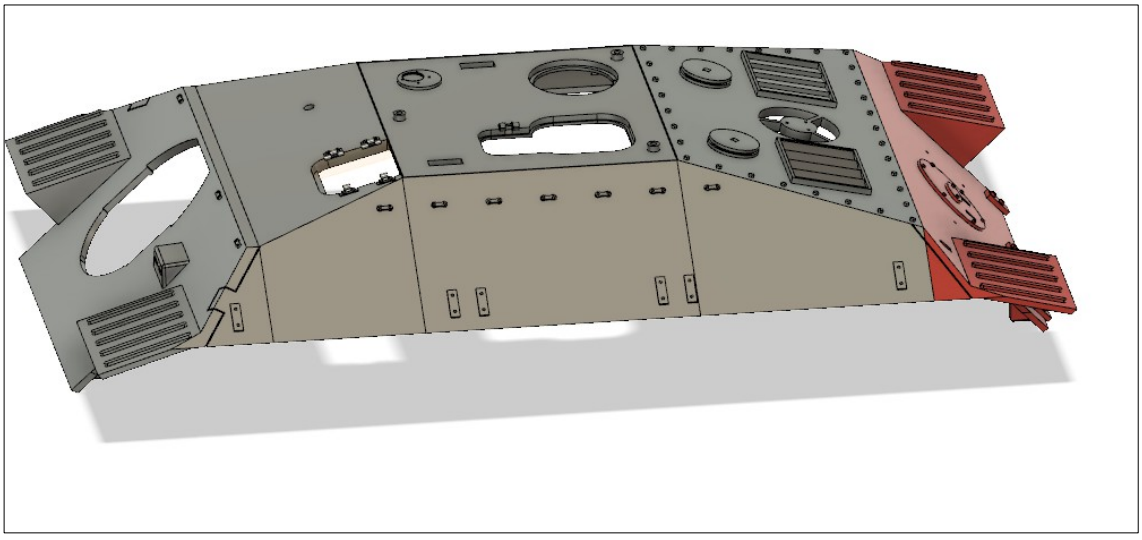

Teil 5 gemäß Abbildung ankleben

Oberwanne

Schritt 9

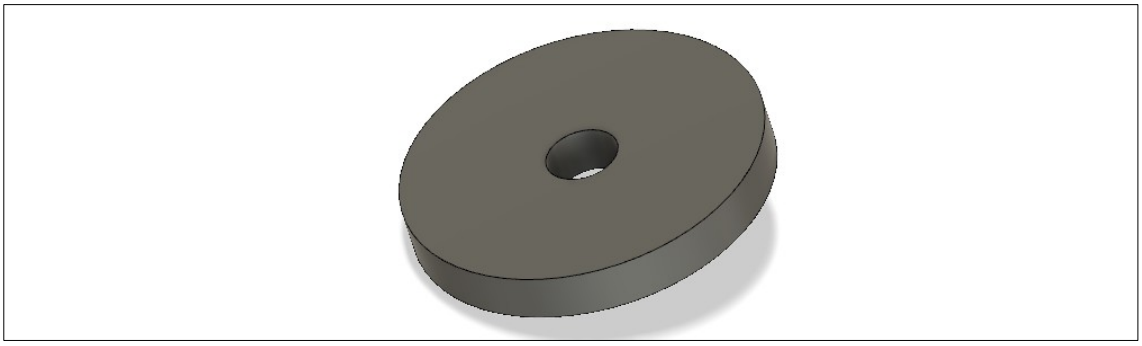

Auf das Belüfter-Unterteil ...

Schritt 10

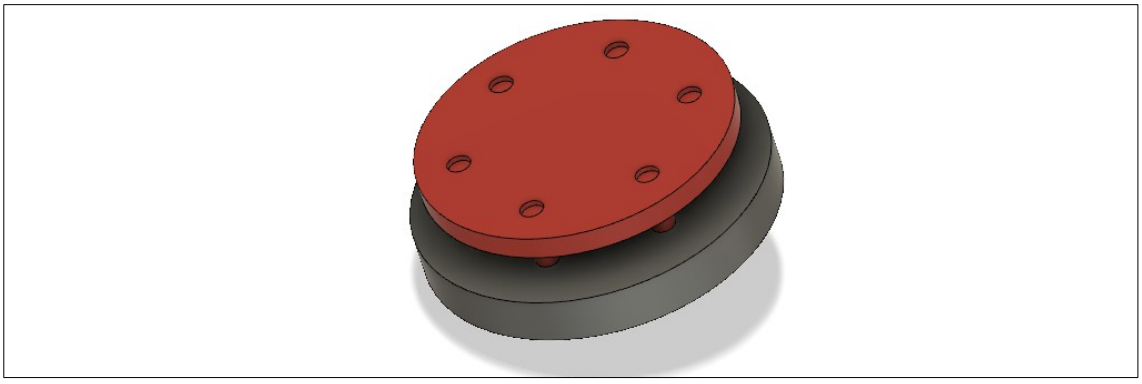

... das Belüfter-Oberteil kleben

Oberwanne

Schritt 11

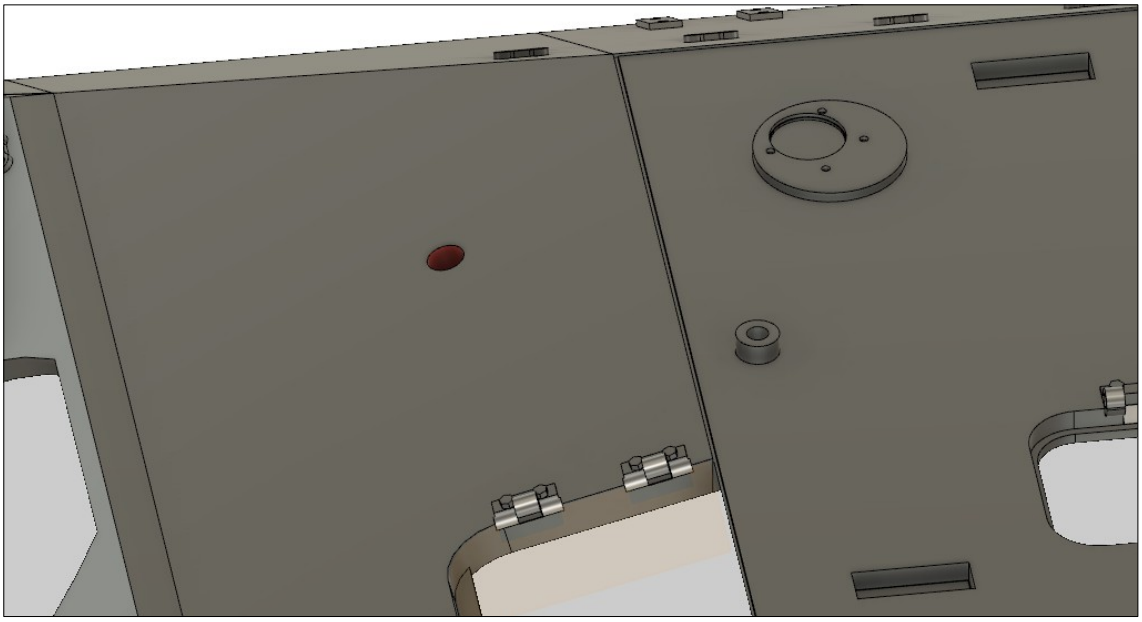

In diese Öffnung die Achse, die unten aus dem Belüfter herausragt, stecken und ...

Schritt 12

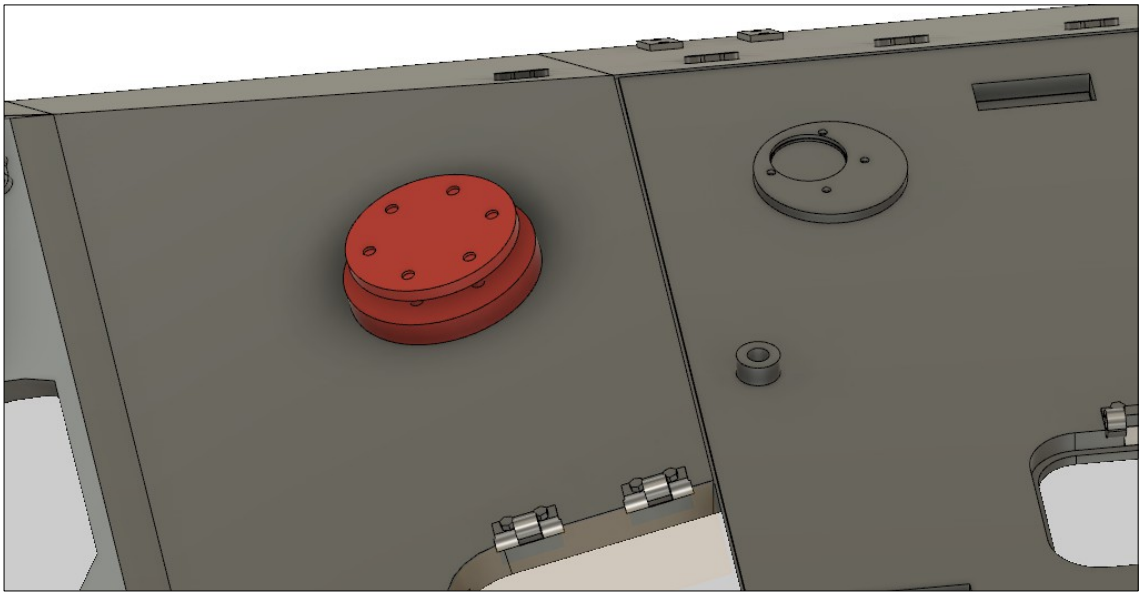

... Belüfter festkleben

Oberwanne

Schritt 13

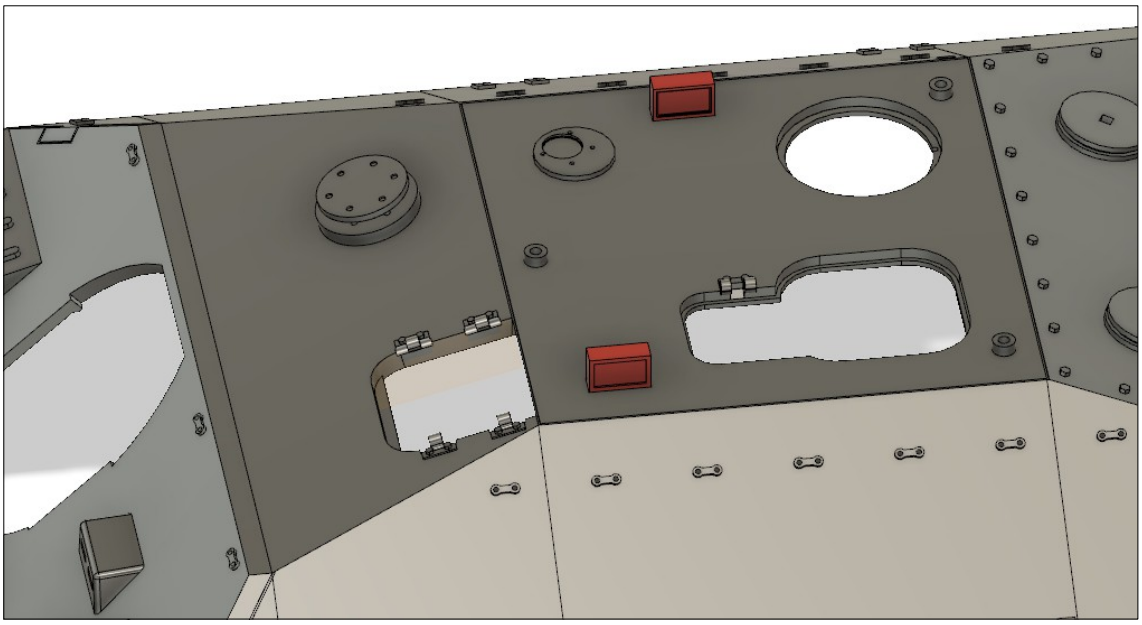

Die beiden Winkelspiegel gemäß Abbildung einkleben

Schritt 14

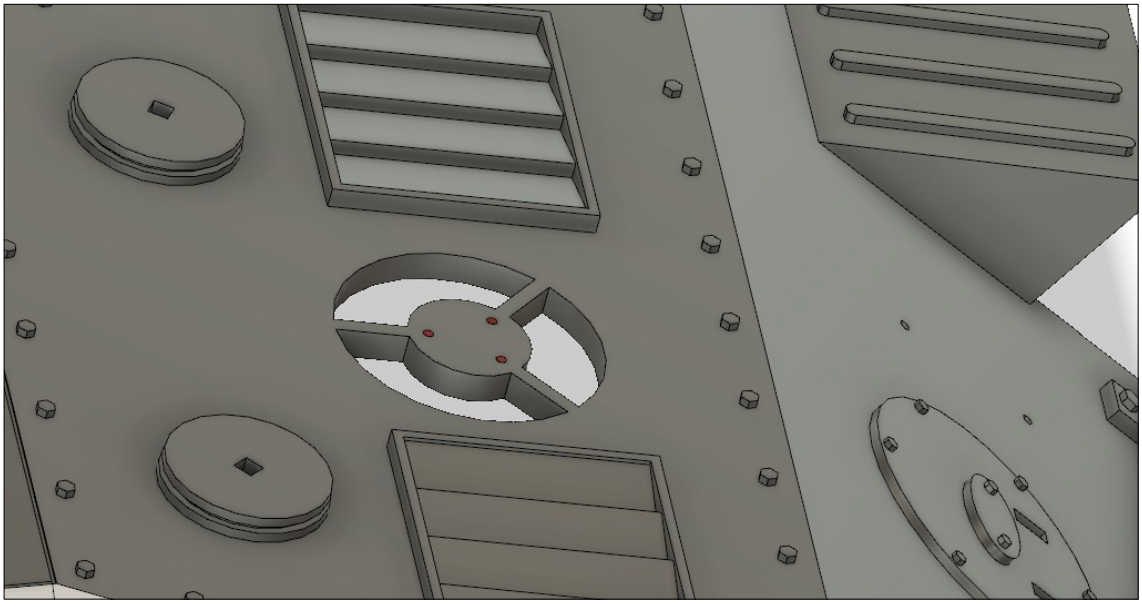

In die markierten Löcher Draht einkleben und ca. 1 mm überstehen lassen.
Die Drähte dienen zur Ausrichtung des nächsten Teils

Oberwanne

Schritt 15

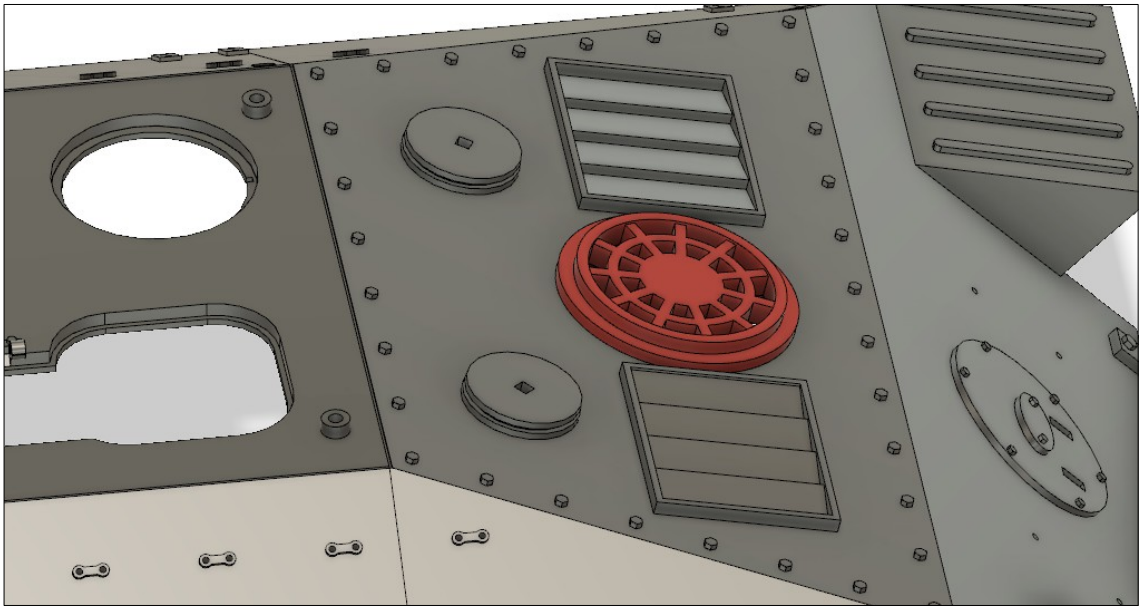

Lüftergitter auf die Drähte stecken und mit der Oberwanne verkleben

Schritt 16

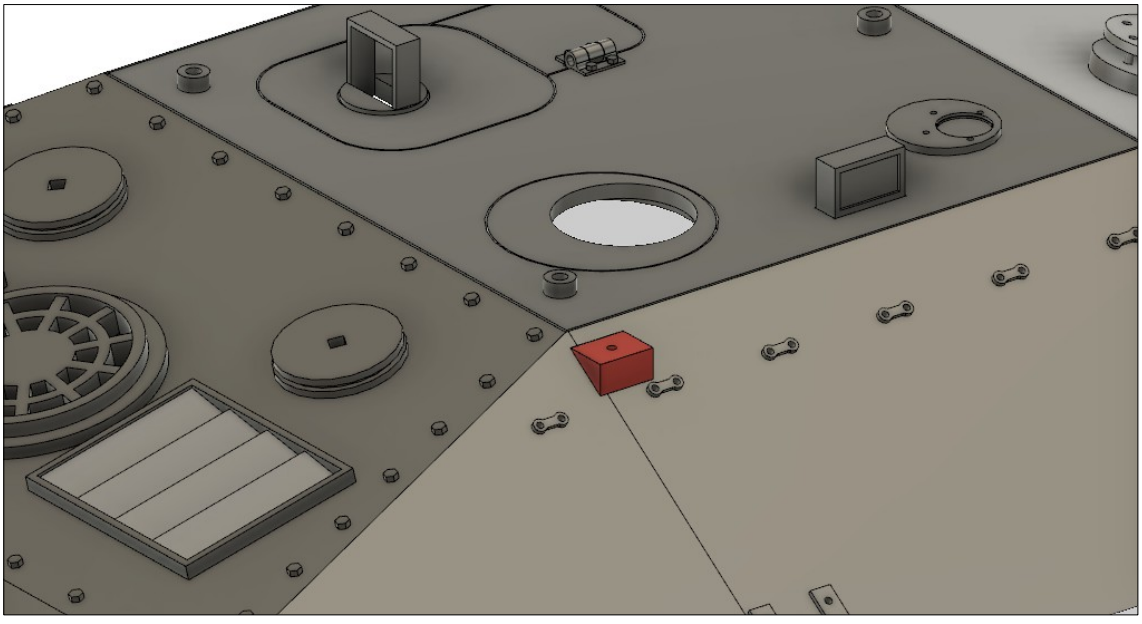

Antennenhalter einkleben.
Hinweis: Auf ihn kann der mitgelieferte Antennen-Gummifuß geklebt werden und Draht als Antenne eingesteckt werden

Oberwanne

Schritt 17

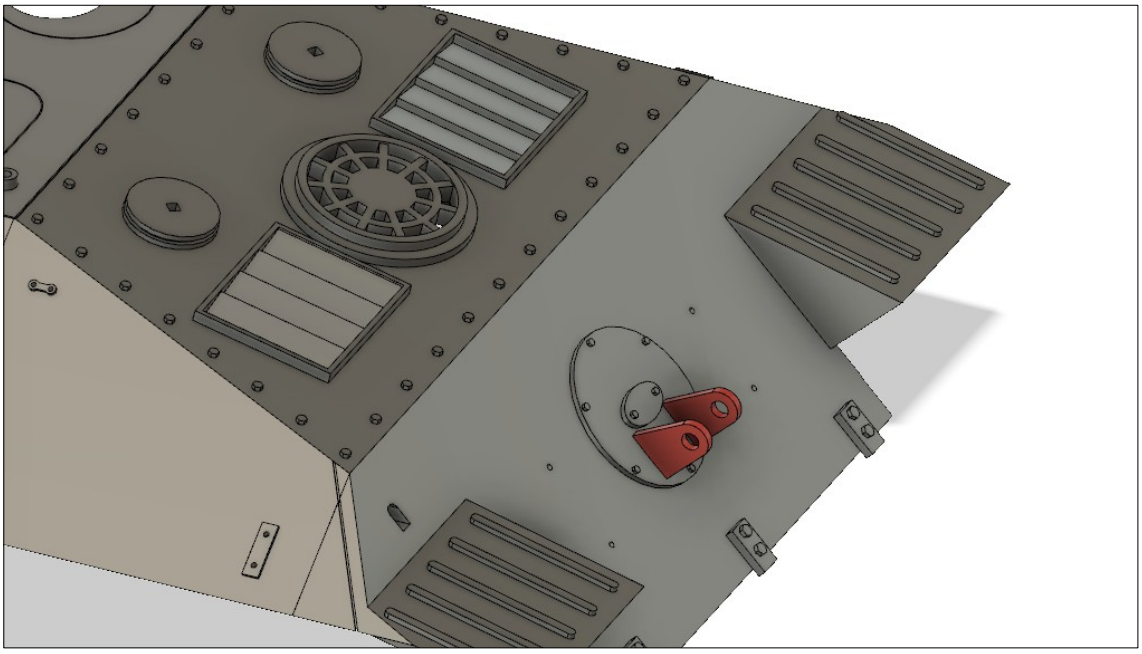

Die Abschlepp-Ösen gemäß Abbildung einkleben

Schritt 18

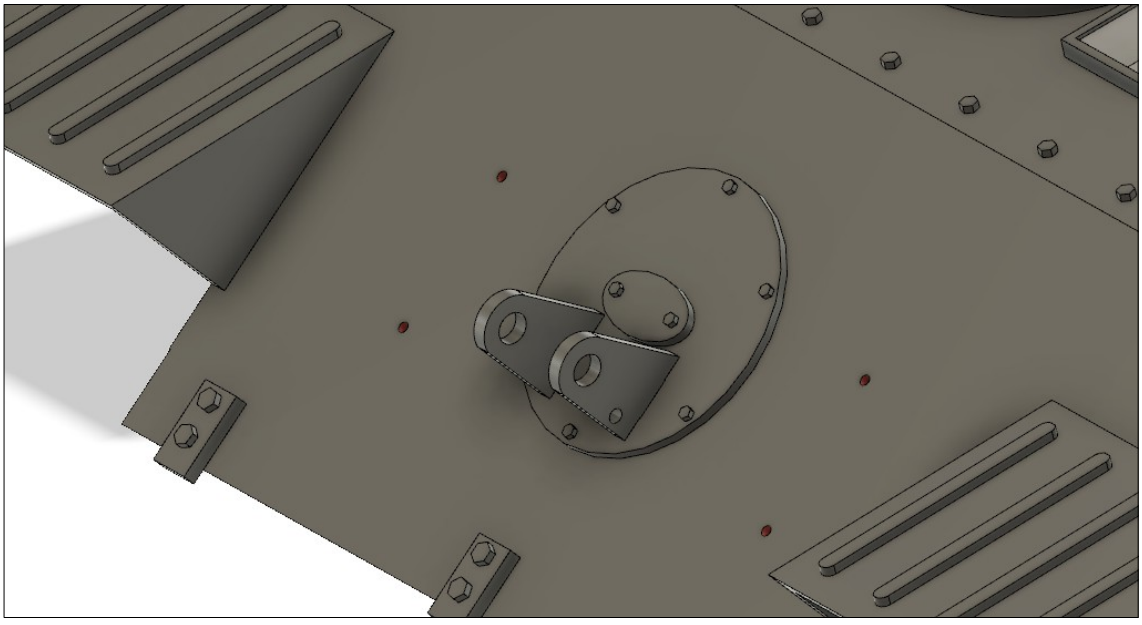

An den markierten Stellen Draht einkleben und ca. 1 mm überstehen lassen.
Der Draht dient zur Ausrichtung der nächsten Teile

Oberwanne

Schritt 19

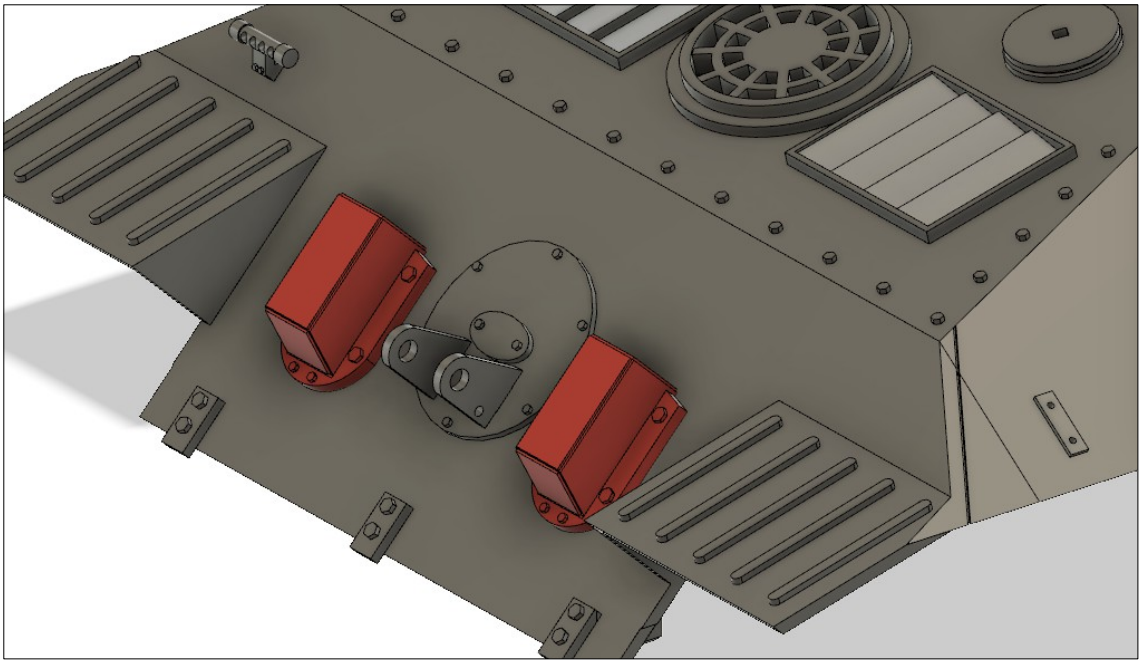

Die beiden Auspuffkrümmer auf die Drähte stecken und mit der Oberwanne verkleben

Schritt 20

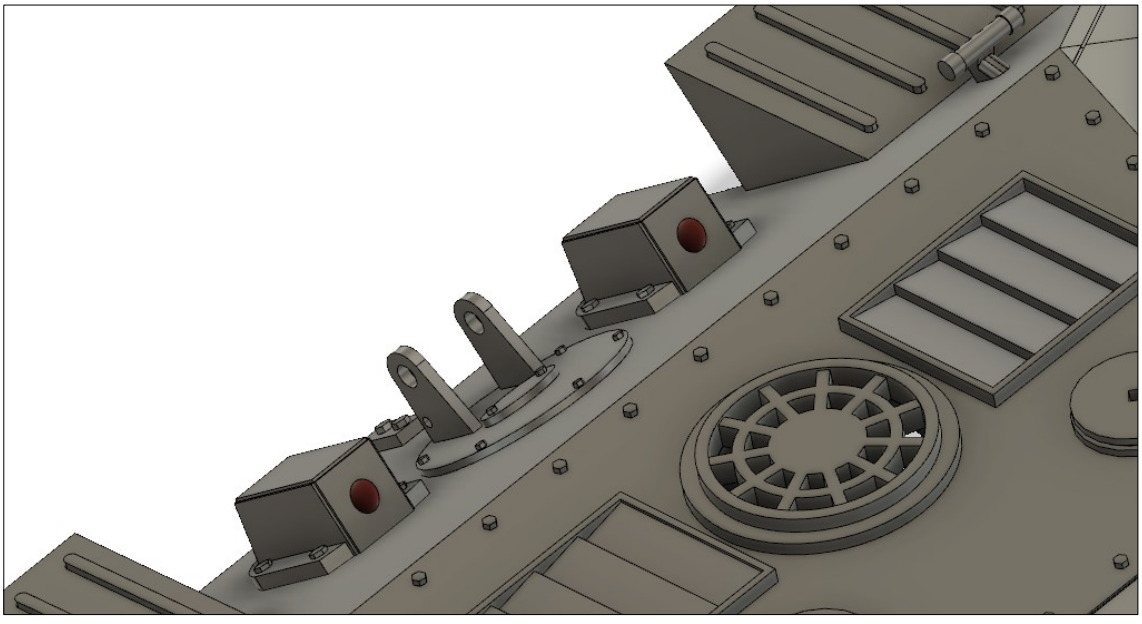

Von dem mitgeliefterten 4 mm-Messingrohr zwei 20 mm lange Stücke abschneiden und in die markierten Öffnungen einkleben

Oberwanne

Schritt 21

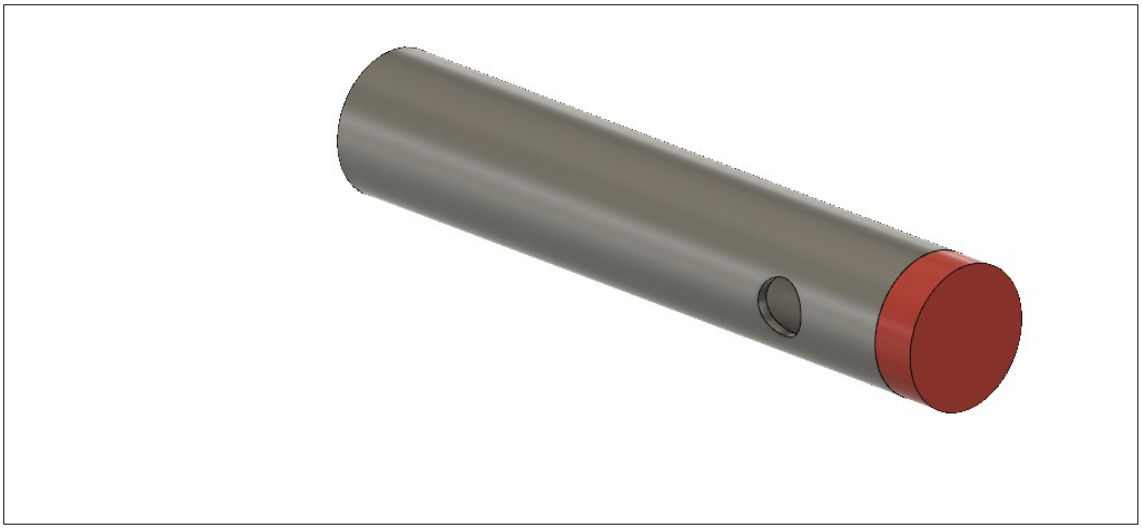

Den Topfdeckel auf den Auspufftopf kleben

Schritt 22

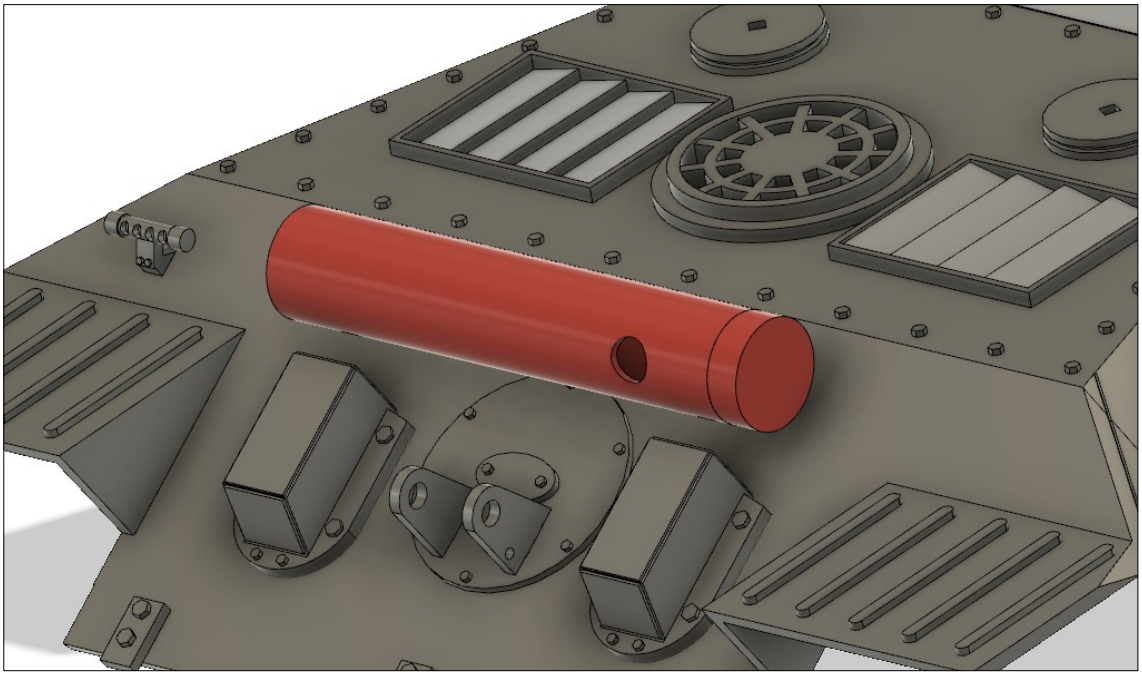

Den Auspufftopf auf die Rohre stecken und mit den Rohren verkleben

Oberwanne

Schritt 23

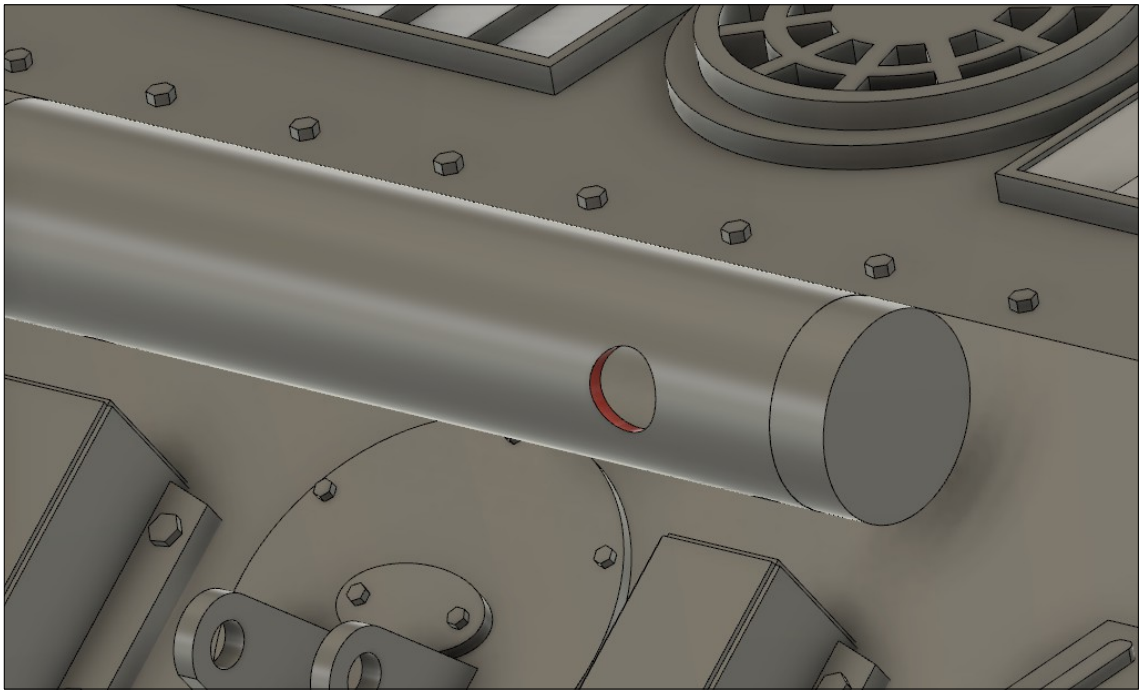

Von dem mitgelieferten 6 mm-Messingrohr ein 15 mm langes Stück abschneiden und in die markierte Öffnung kleben

Schritt 24

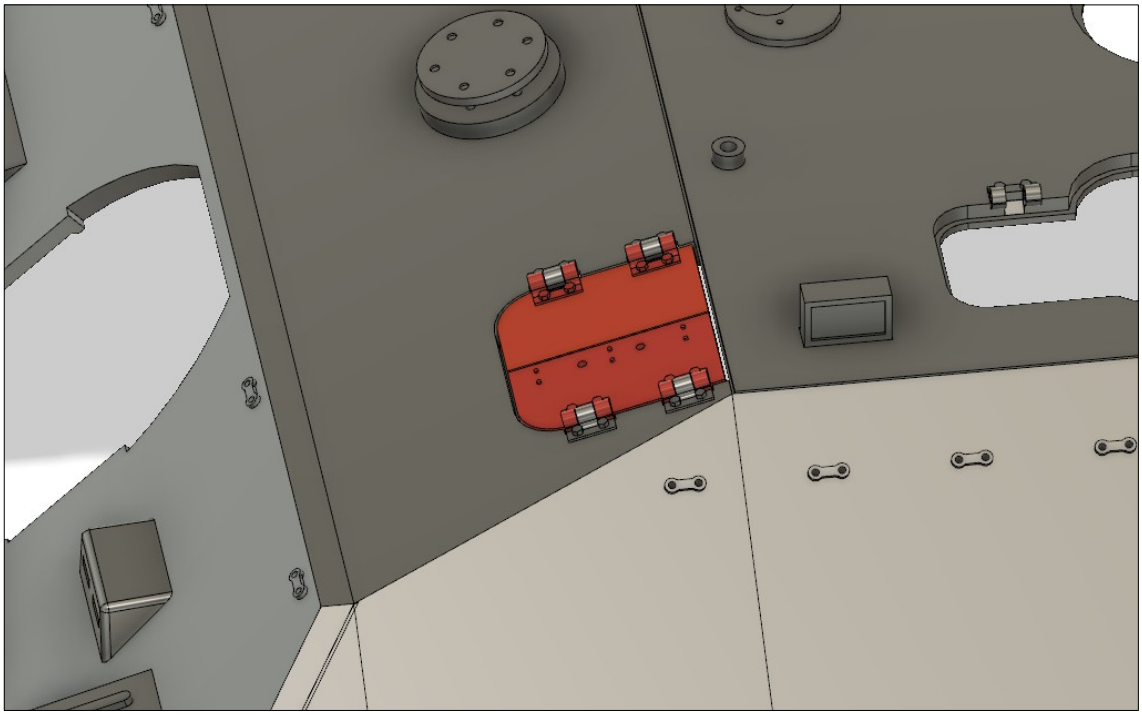

Die beiden Fahrerluken in die Oberwanne einpassen

Oberwanne

Schritt 25

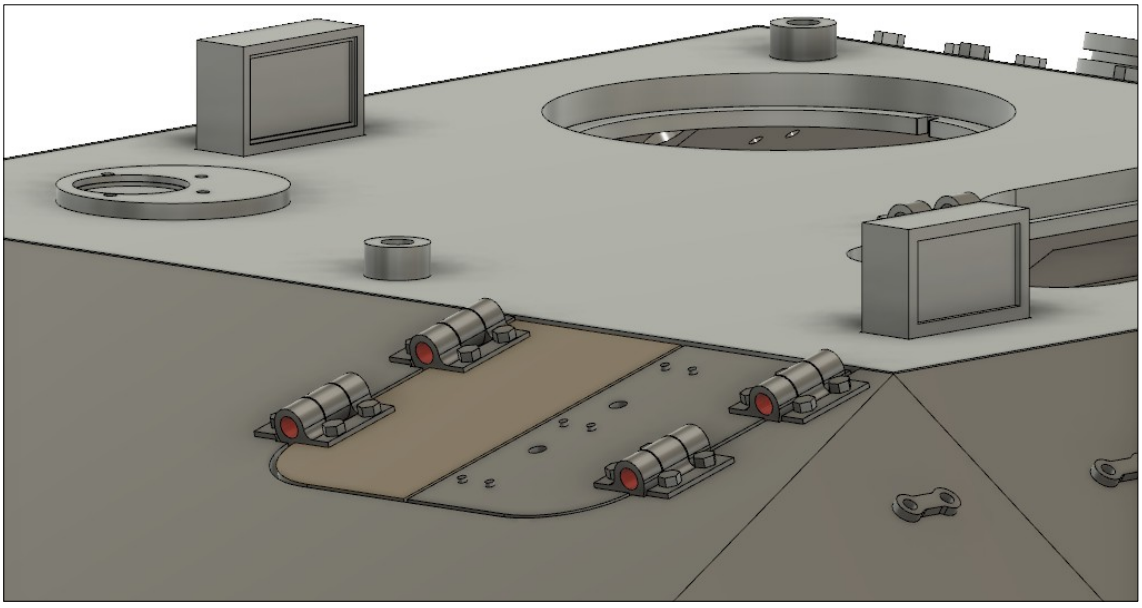

Durch die markierten Öffnungen Draht stecken und verkleben.
Darauf achten, dass die Luken gangbar bleiben

Schritt 26

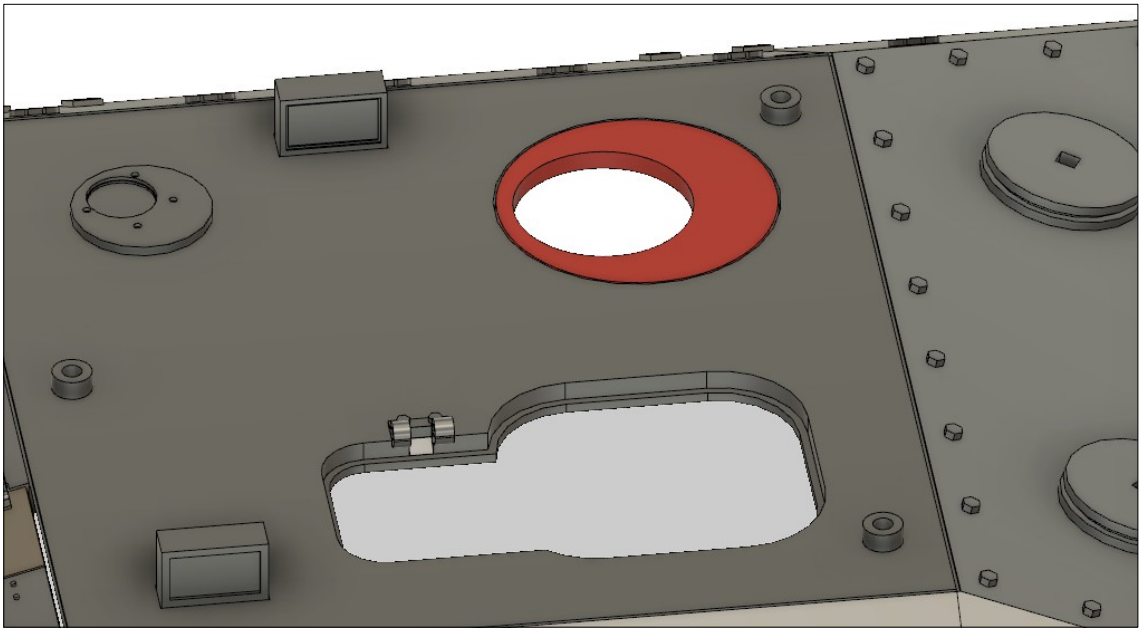

Den Drehwinkelspiegel-Halter gemäß Abbildung in die Oberwanne kleben

Oberwanne

Schritt 27

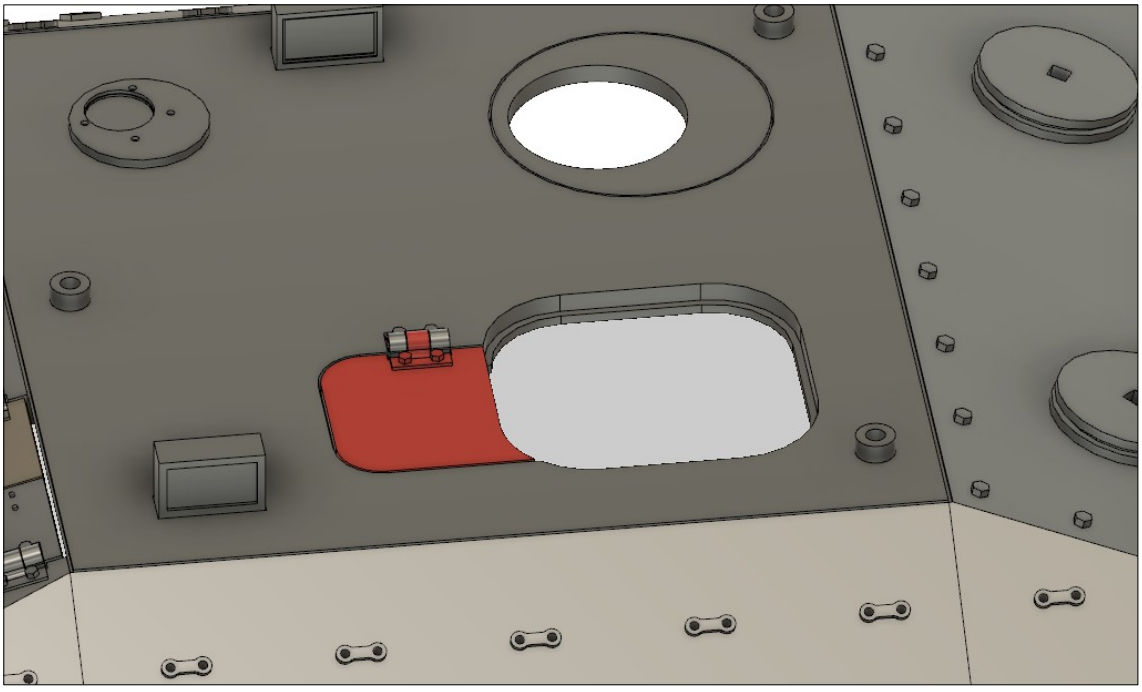

Die Luke in die Oberwanne einpassen

Schritt 28

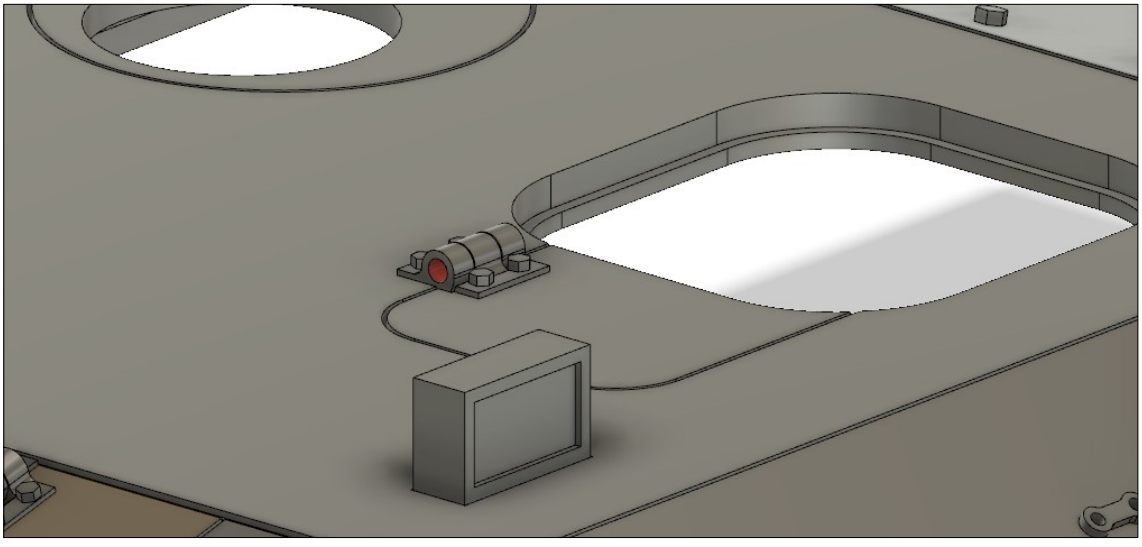

Draht durch die markierte Öffnung stecken und verkleben.
Darauf achten, dass die Luke gangbar bleibt

Oberwanne

Schritt 29

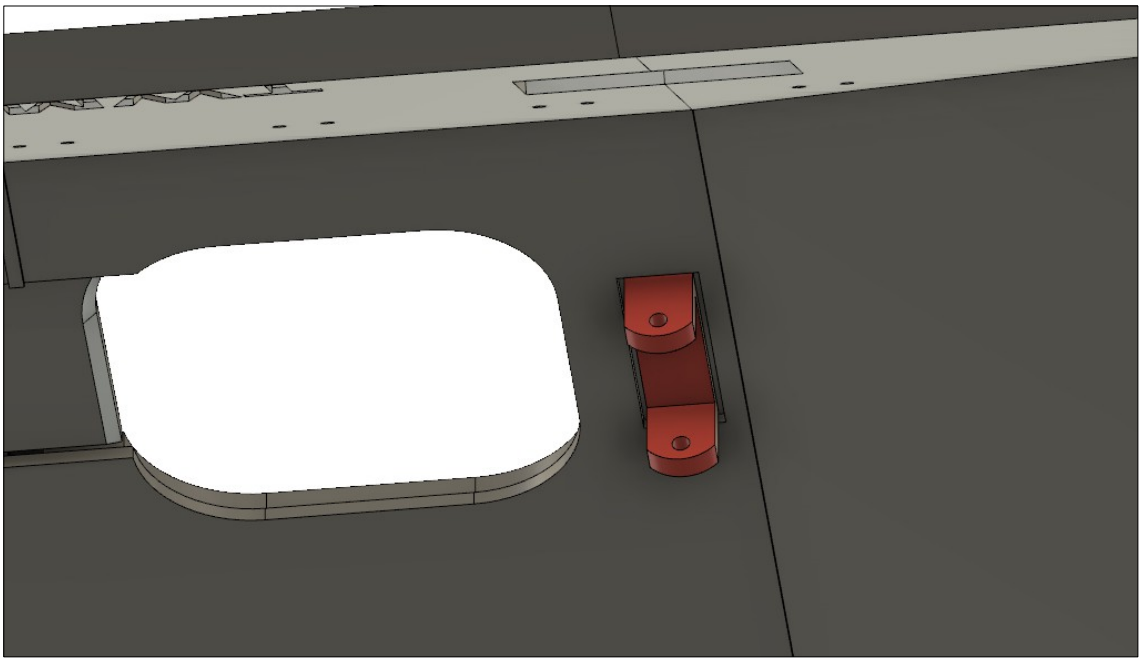

Den Scharnierhalter in die Oberwanne kleben

Schritt 30

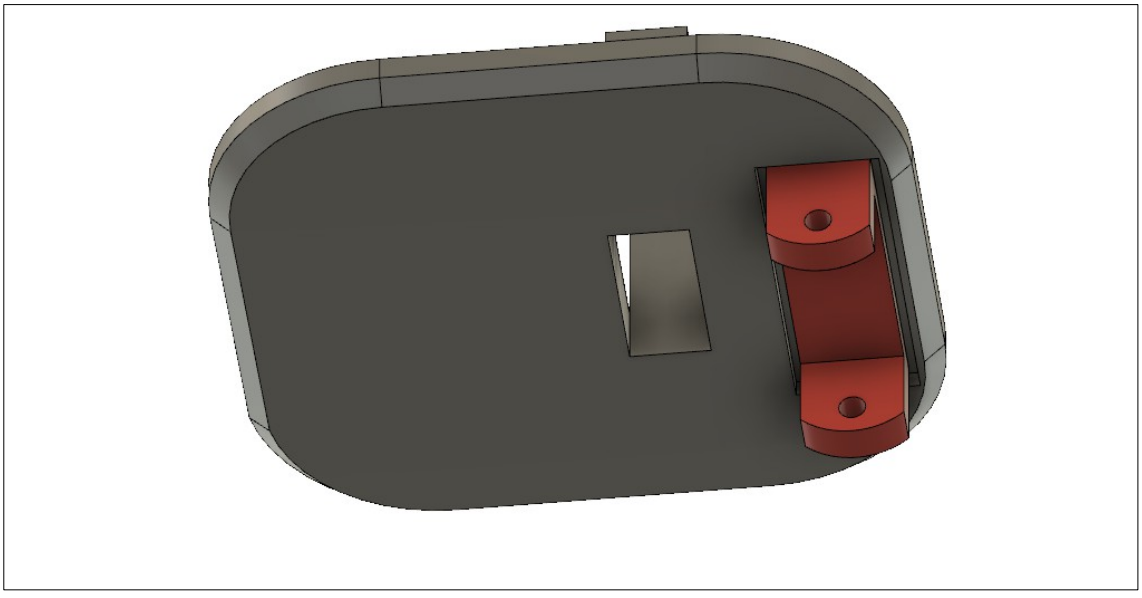

Den Scharnierhalter in die Luke kleben

Oberwanne

Schritt 31

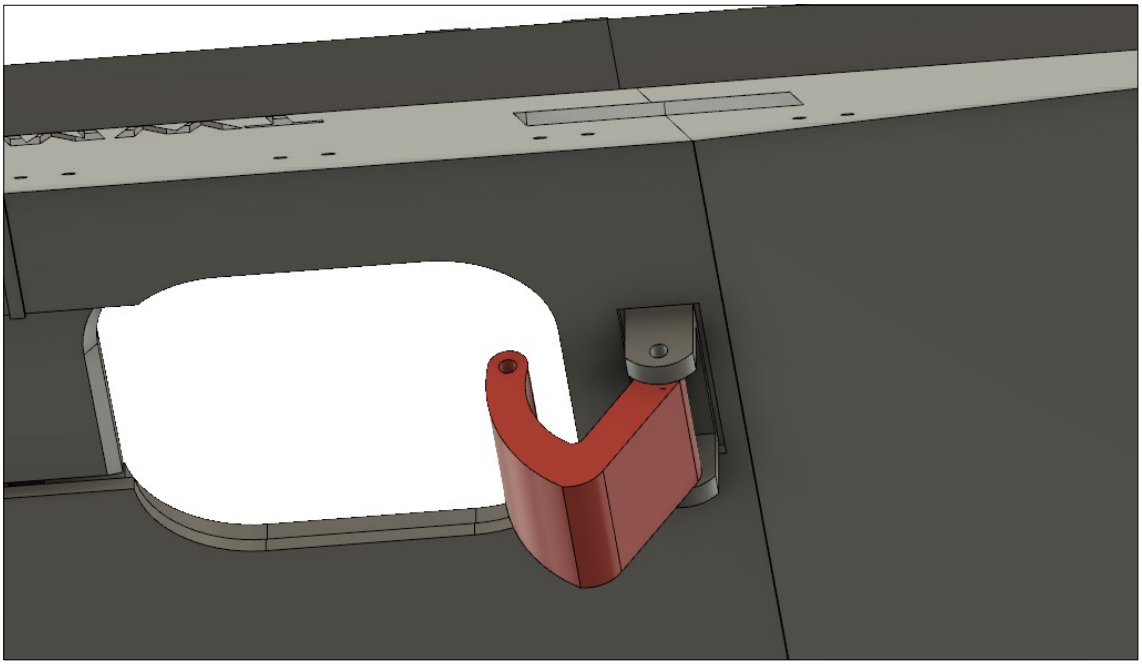

Den Scharnierwinkel in den Halter einsetzen und ...

Schritt 32

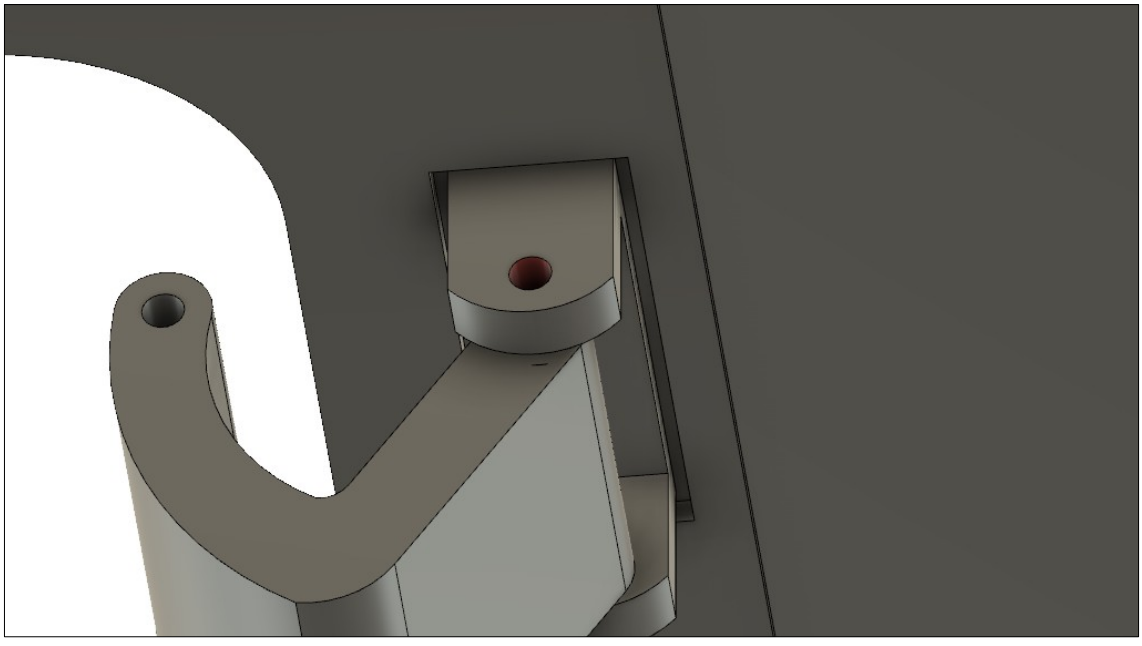

... durch die markierte Öffnung Draht stecken und verkleben.
Darauf achten, dass der Winkel gangbar bleibt.

Oberwanne

Schritt 33

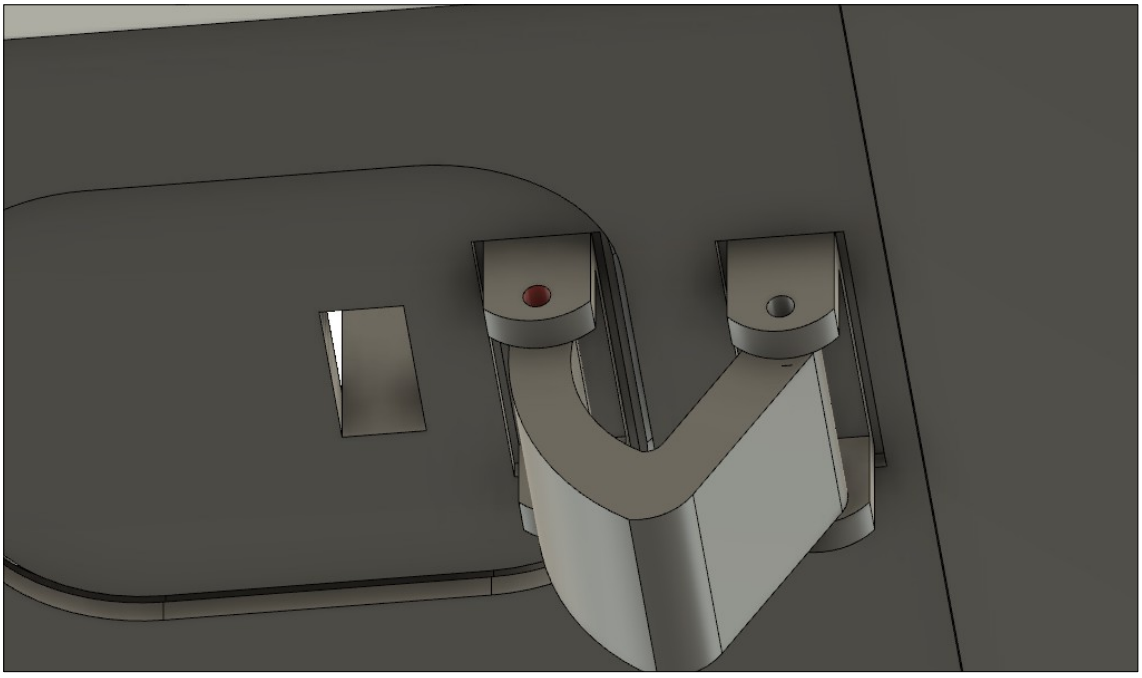

Die Luke von der Oberseite der Wanne einsetzen, den Winkel in den Halter einführen, durch die markierte Öffnung Draht stecken und verkleben.
Darauf achten, dass der Winkel gangbar bleibt

Schritt 34

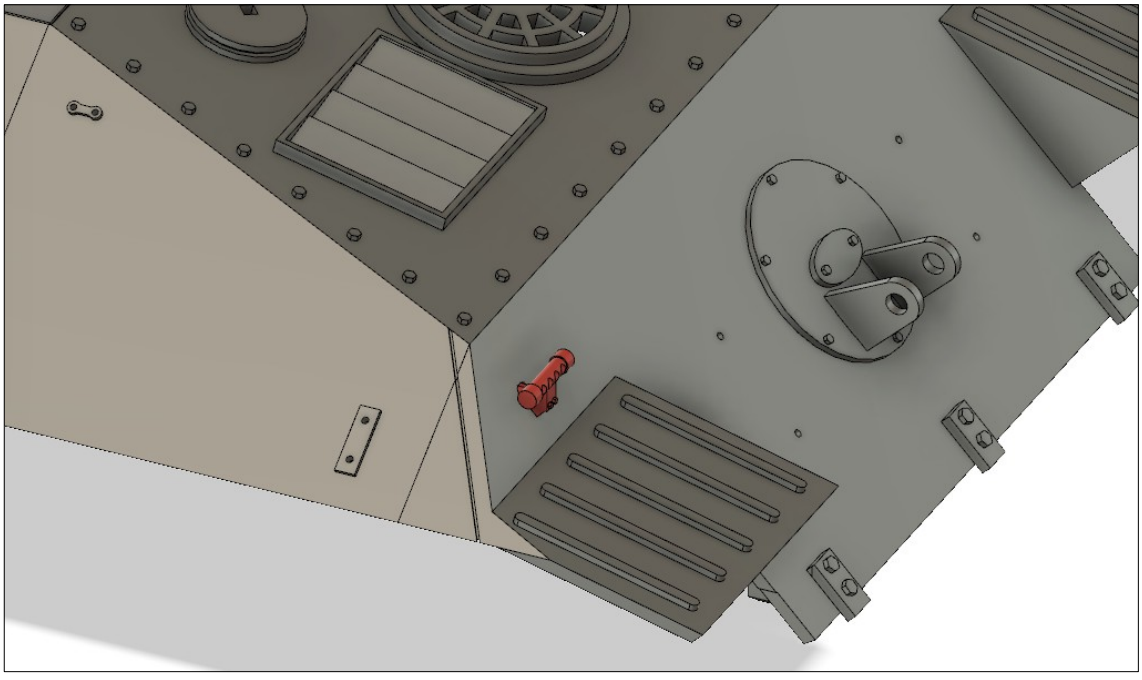

Das Notek-Rücklicht gemäß Abbildung einkleben

Oberwanne

Schritt 35

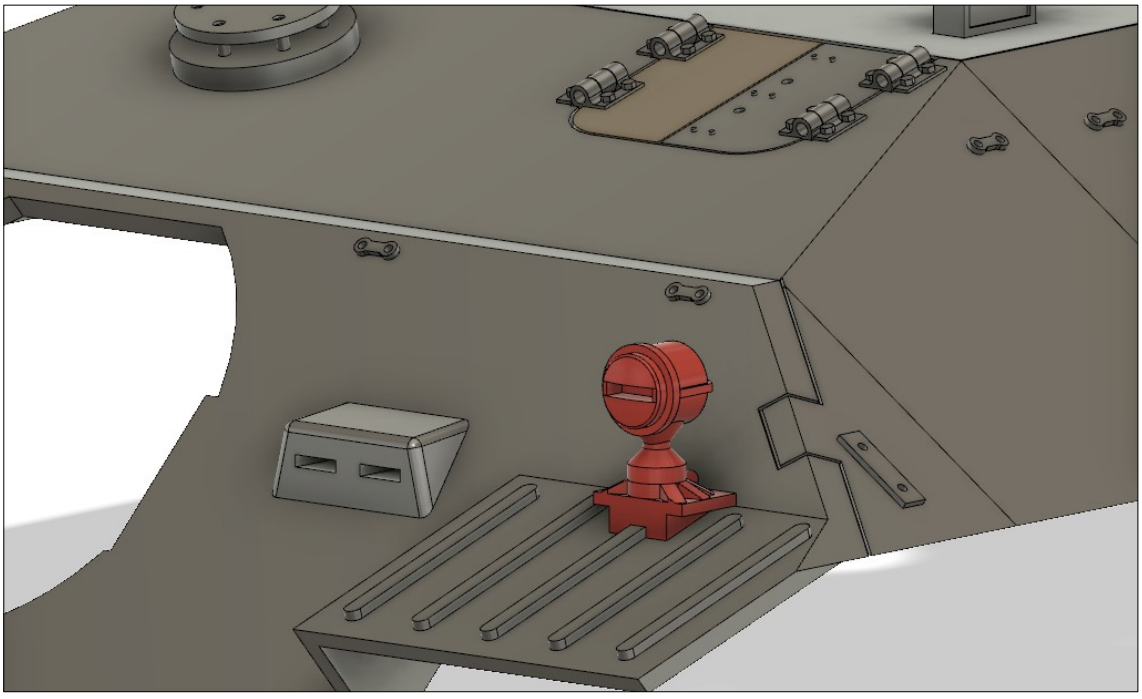

Scheinwerfer gemäß Abbildung aufkleben

Schritt 36

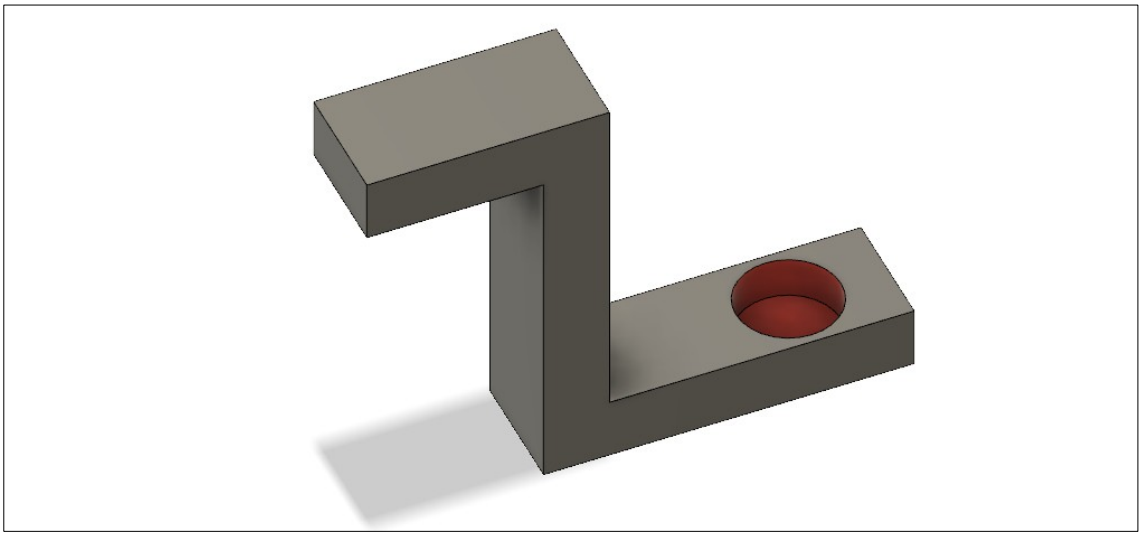

In den Halter des Winkelfernrohrs einen 2x5mm Magnet einkleben (optional)

Oberwanne

Schritt 37

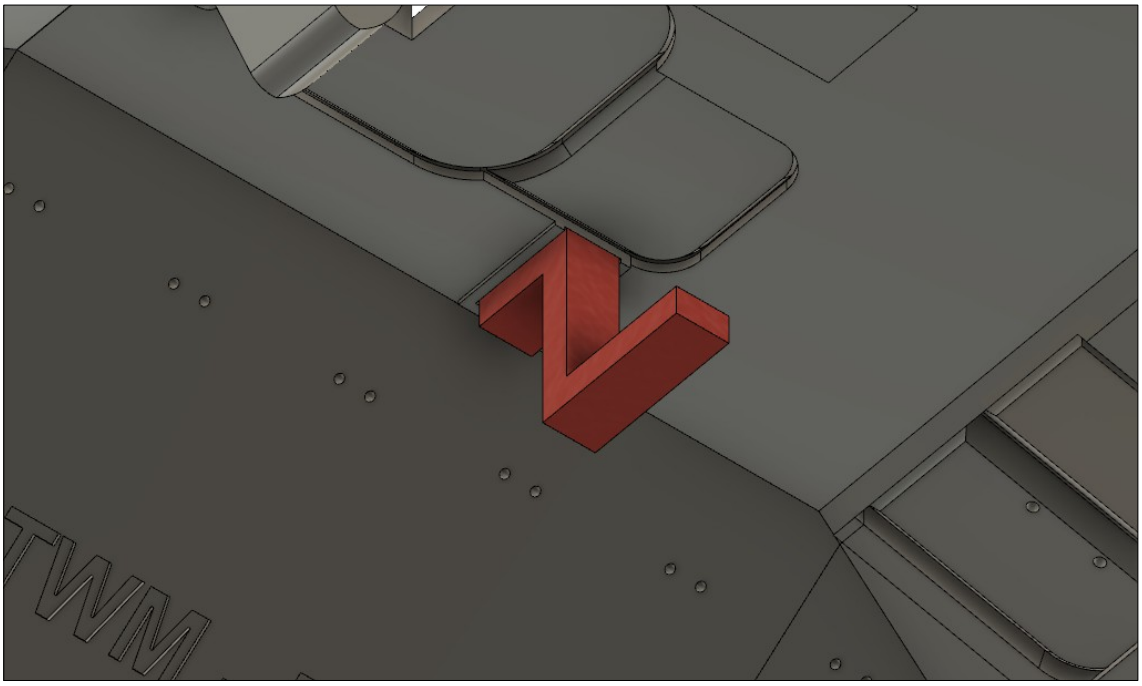

Den Halter gemäß Abbildung in die Oberwanne kleben

Schritt 38

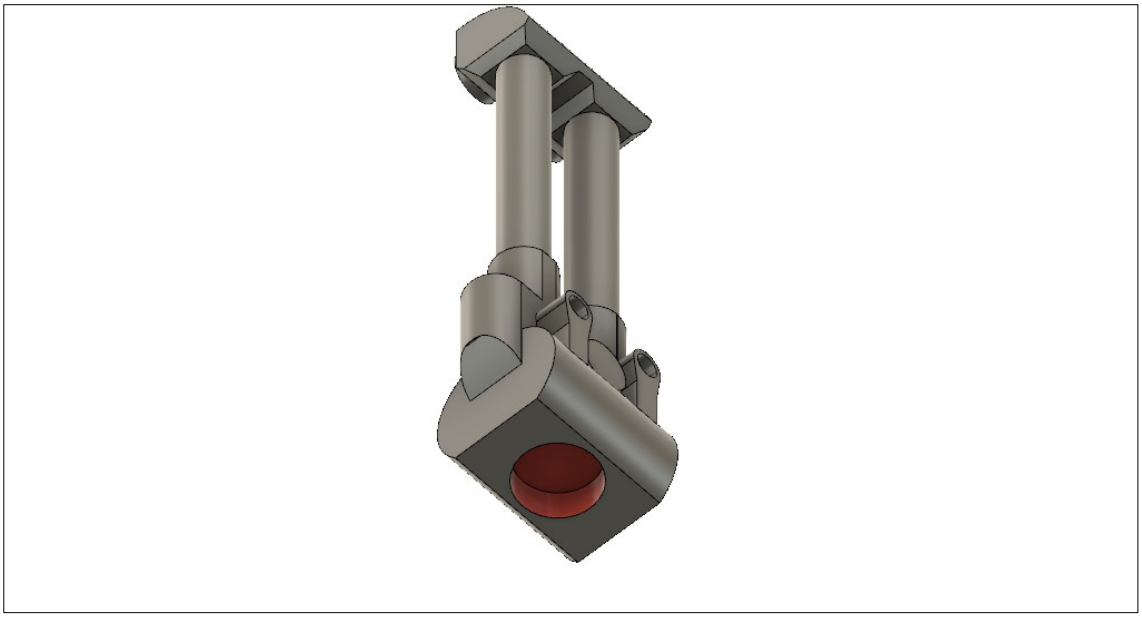

In das Winkelfernrohr einen 2 x 5 mm Magneten einkleben (optional).
Durch den Magneten ist es möglich, das Fernrohr für geschlossene Luke zu entfernen und bei offener Luke wieder einzusetzen

Oberwanne

Schritt 39

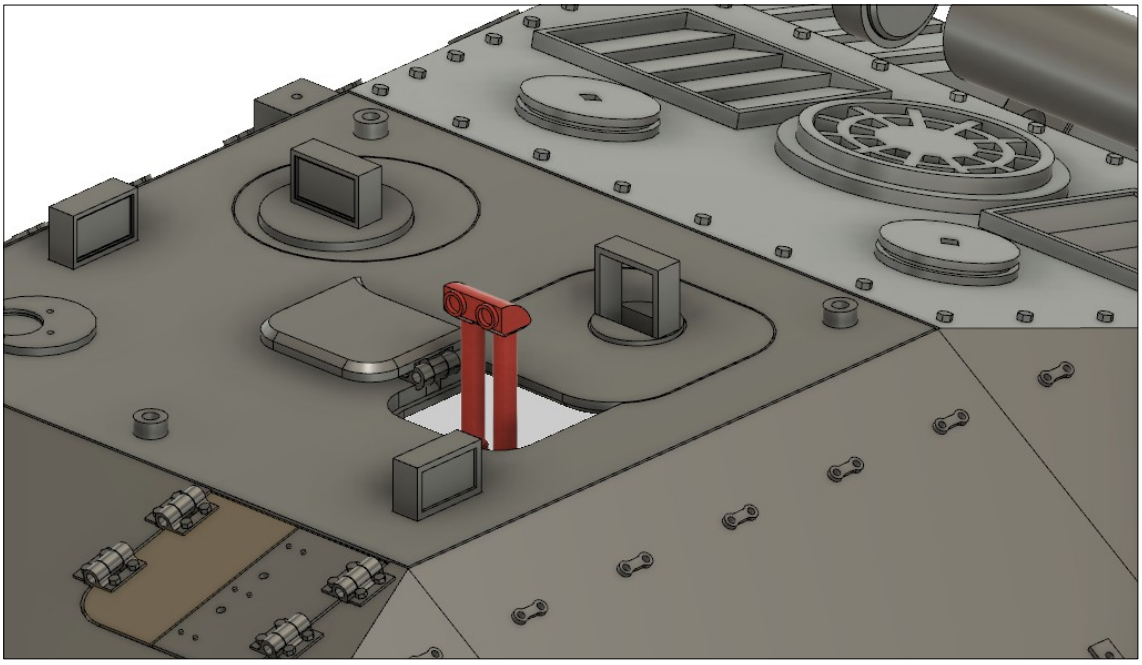

Beispiel für geöffnete Luke und montiertes Winkelfernrohr

Schritt 40

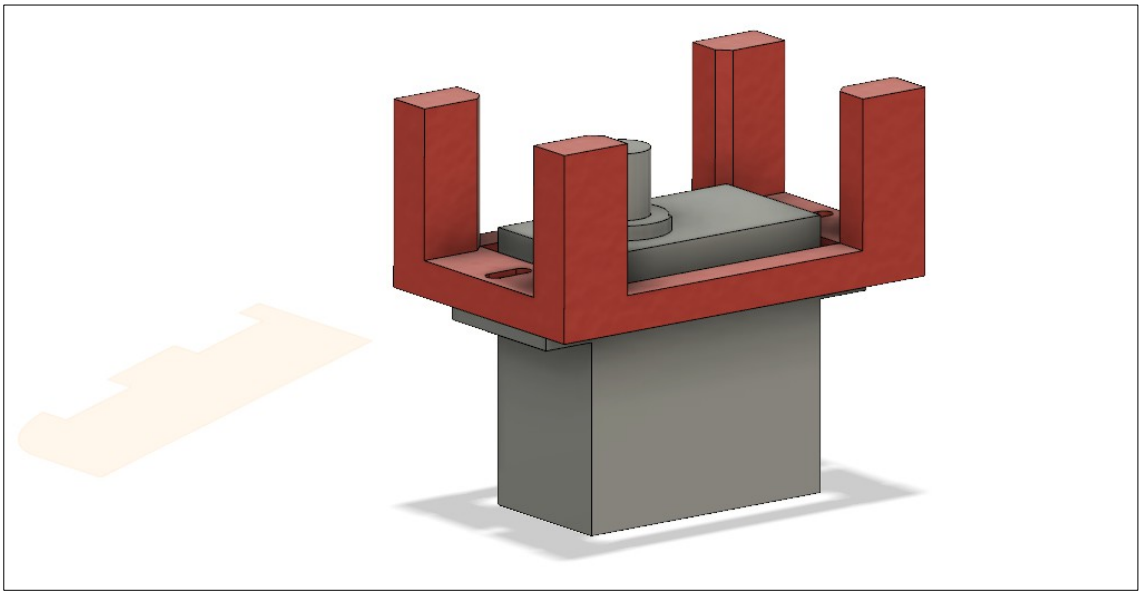

Mikroservo in Servohalter schrauben (optional für ferngesteuerten drehbaren Winkelspiegel)

Oberwanne

Schritt 41

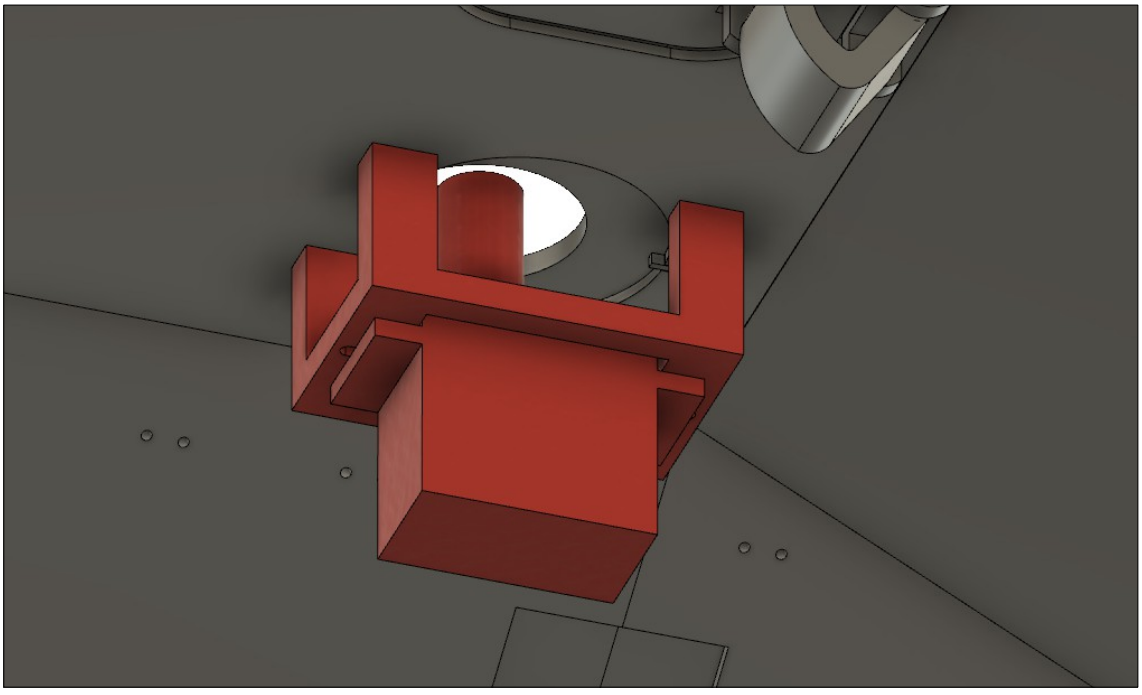

Halter in die Oberwanne kleben.
Darauf achten, dass die Achse des Servohorns zentriert unter der Öffnung des Wannendachs ist

Schritt 42

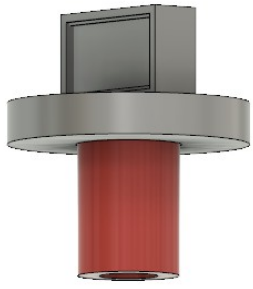

Den Servoadapter in den Winkelspiegel kleben

Oberwanne

Schritt 43

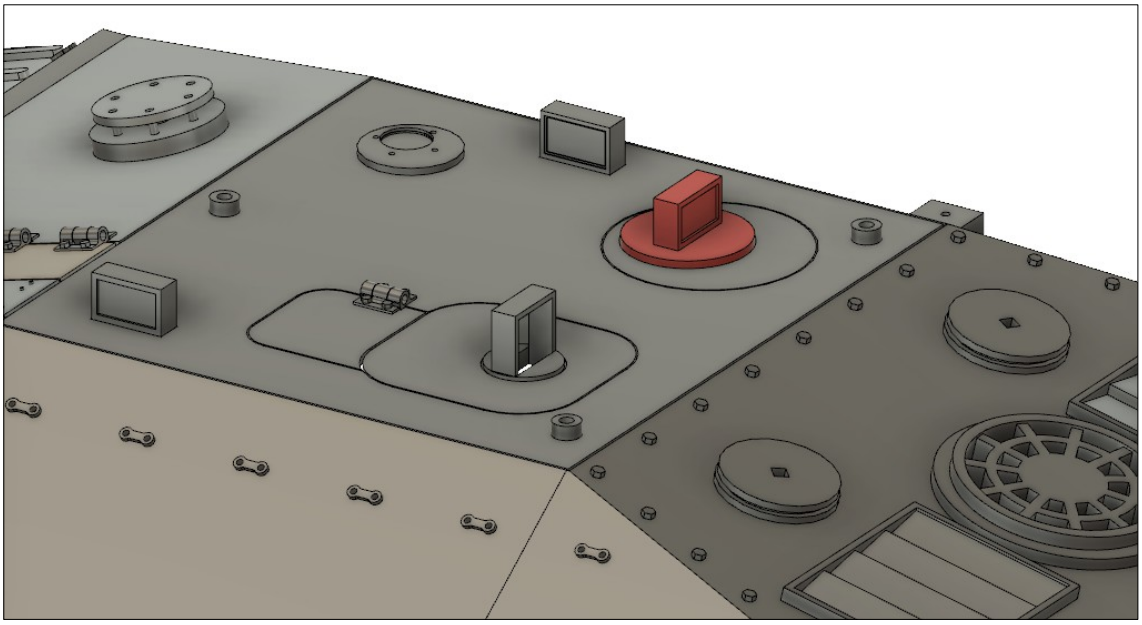

Den drehbaren Winkelspiegel auf das Servo stecken.
Den Servoadapter eventuell kürzen.
Sollte diese Funktion nicht gewünscht werden, den Drehwinkelspiegel in die Oberwanne kleben.

Schritt 44

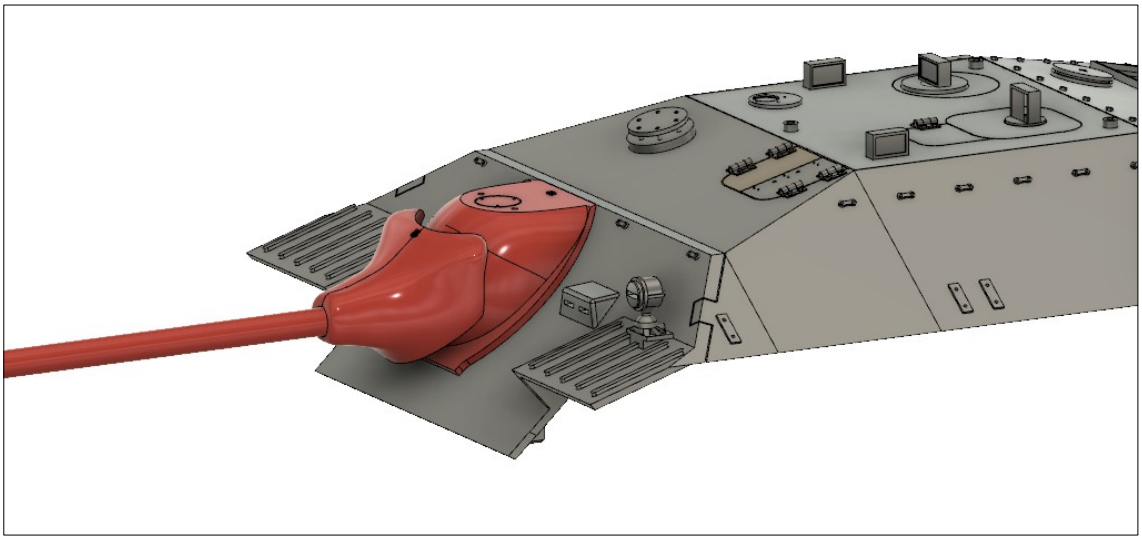

Die KWK in die Oberwanne kleben

Oberwanne

Schritt 45

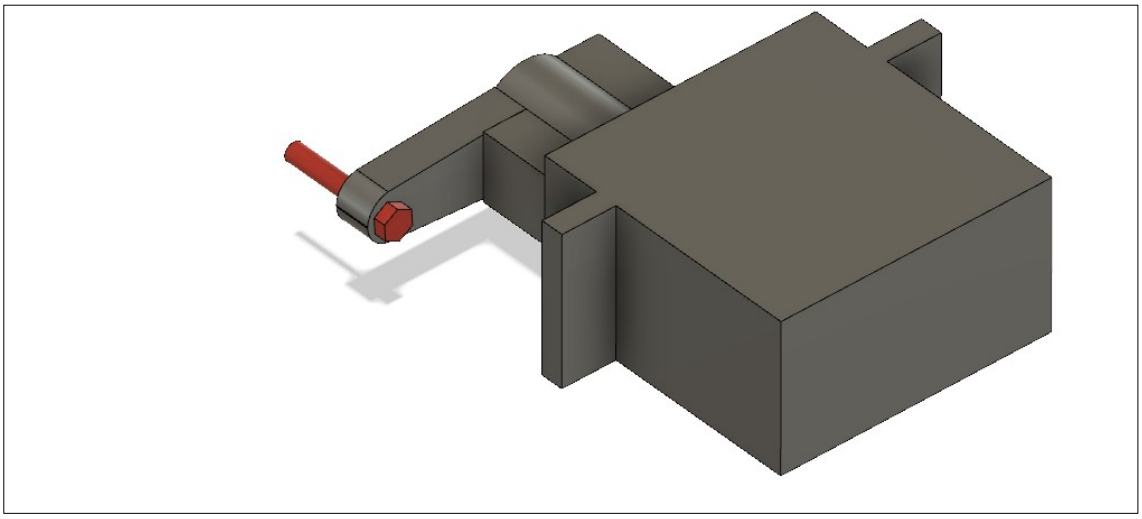

Die M1,2 Schraube gemäß Abbildung in das Servohorn schrauben, festkleben und Servohorn auf das Servo schrauben

Schritt 46

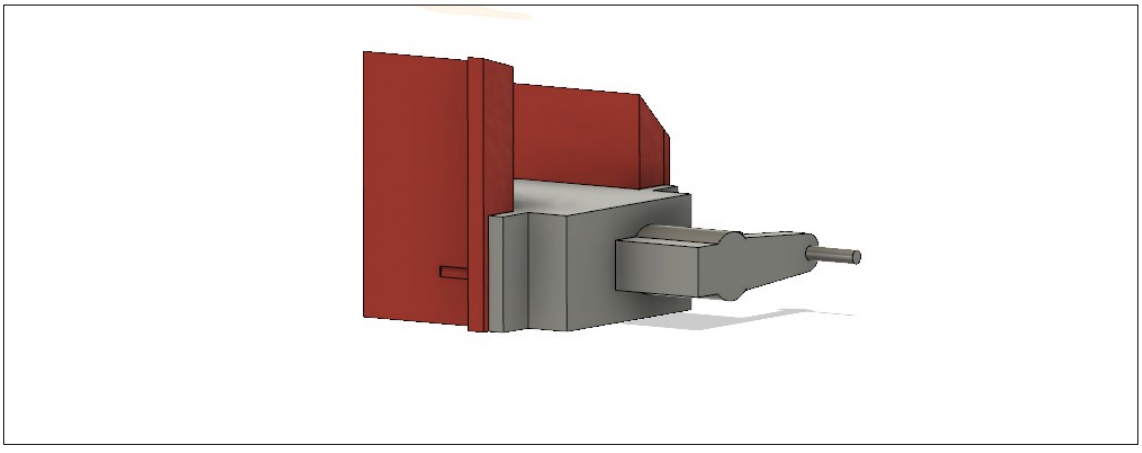

Das Servo in den Halter schrauben

Oberwanne

Schritt 47

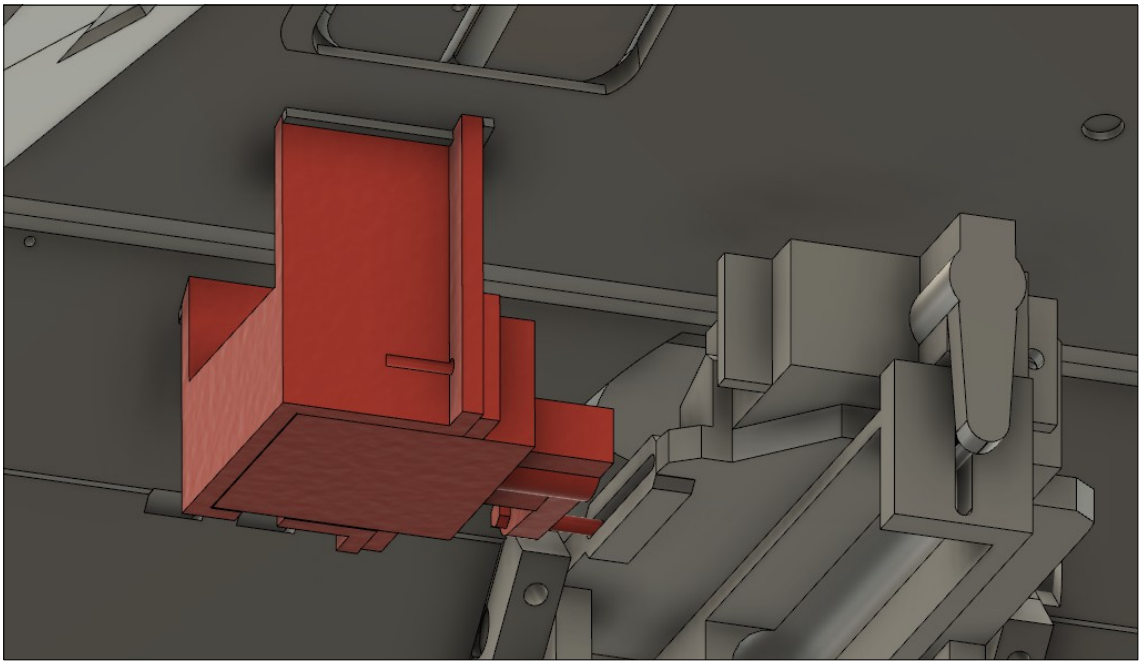

Den Halter gemäß Abbildung in die Oberwanne kleben.
Eventuell Schraube je nach Servo kürzen.

Schritt 48

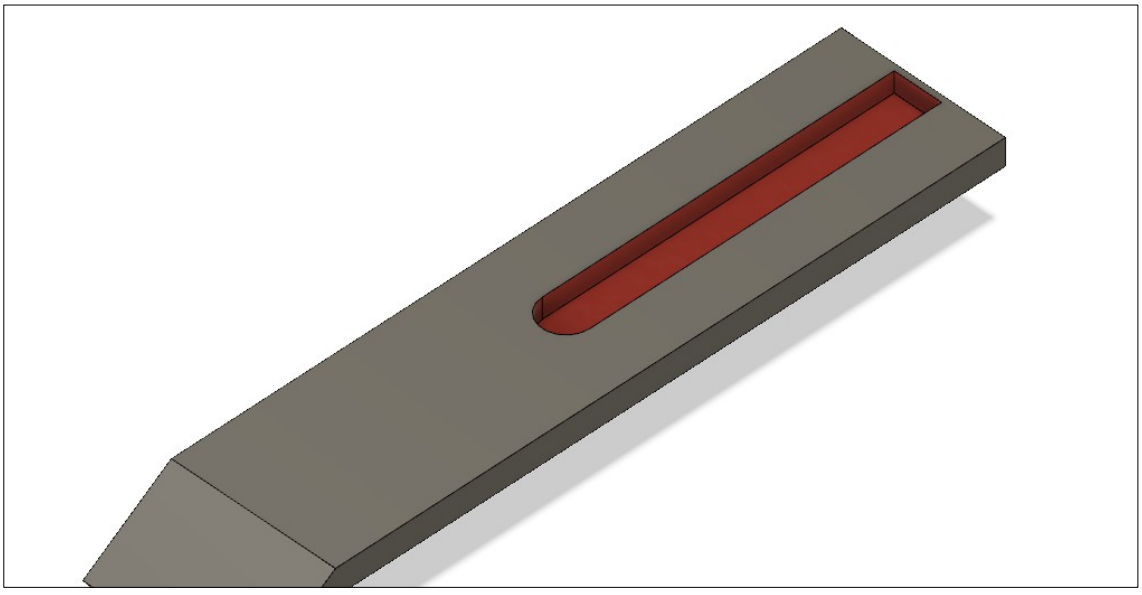

Soll ein Kommandant in das Modell gesetzt werden und dieser entnehmbar sein, in die Figur unter ein 5mm Loch bohren und einen 5mm Magnet einsetzen. In die Nut des Halters kann ebenfalls ein 5mm Magnet eingeklebt werden - als Haltepunkt für die Figur.

Oberwanne

Schritt 49

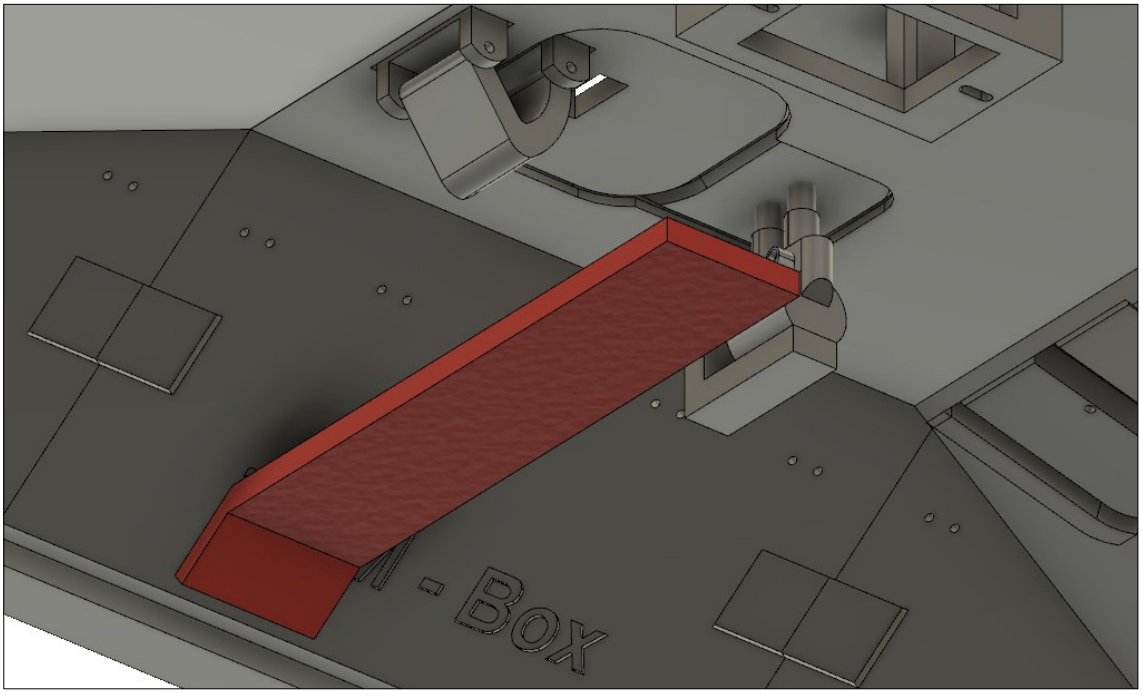

Der Halter kann variabel je nach Größe der Figur in die Oberwanne geklebt werden.
Das überstehende Teil in die Wannenmitte kann abgeschnitten werden.

Schritt 50

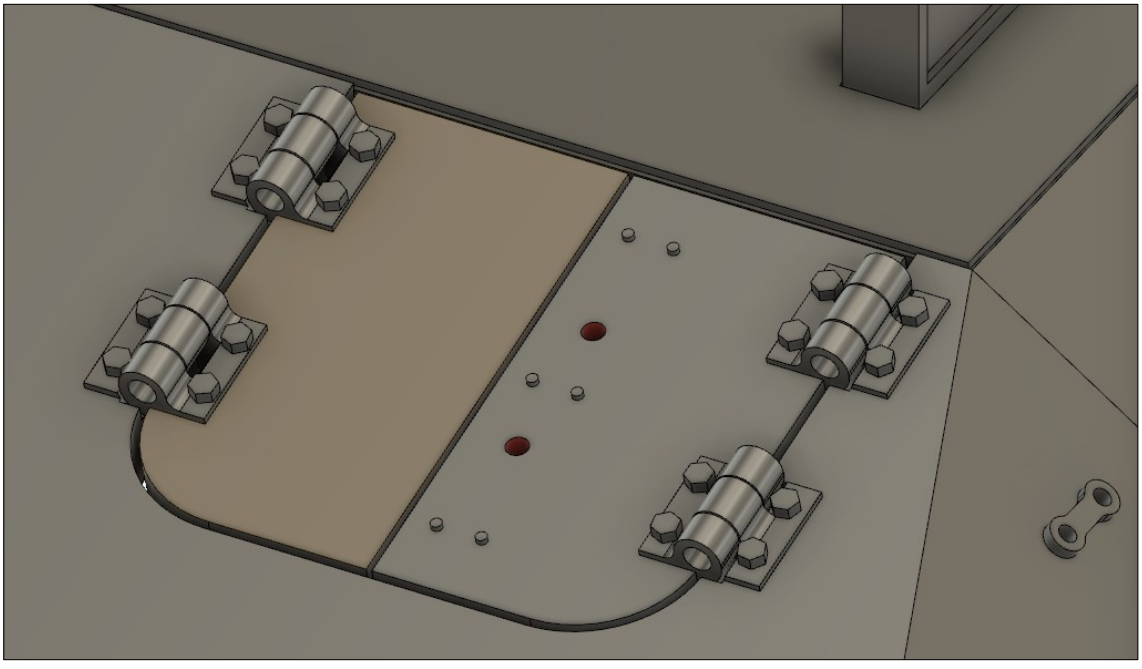

Aus Draht einen Griff biegen und in die markierten Löcher einkleben

Oberwanne

Schritt 51

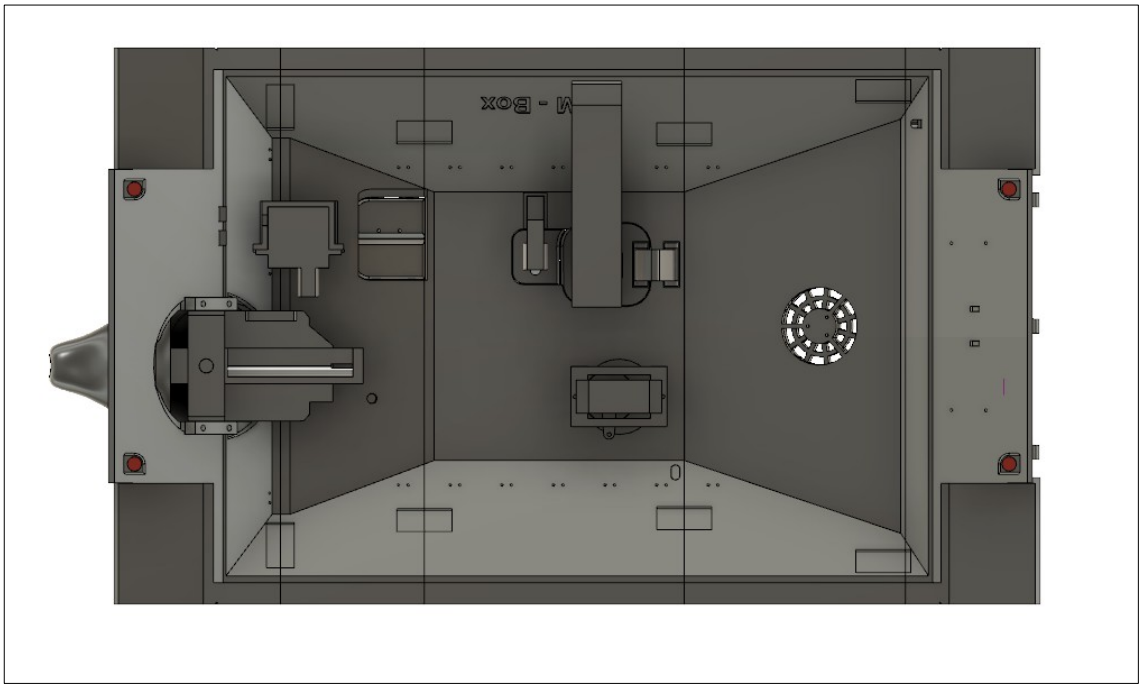

In die markierten Löcher 2x5 mm Magnete einkleben. Diese Magnete dienen zur Befestigung der Oberwanne auf der Unterwanne.